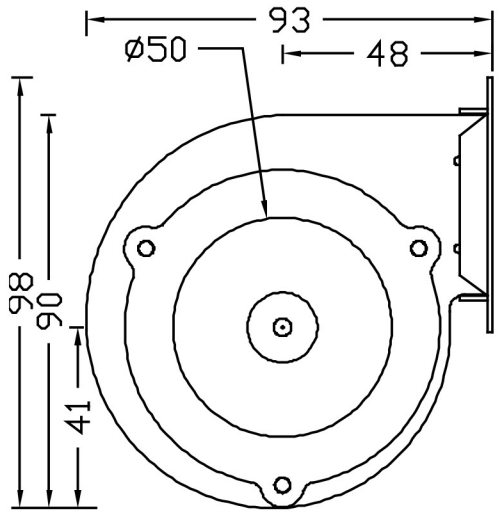


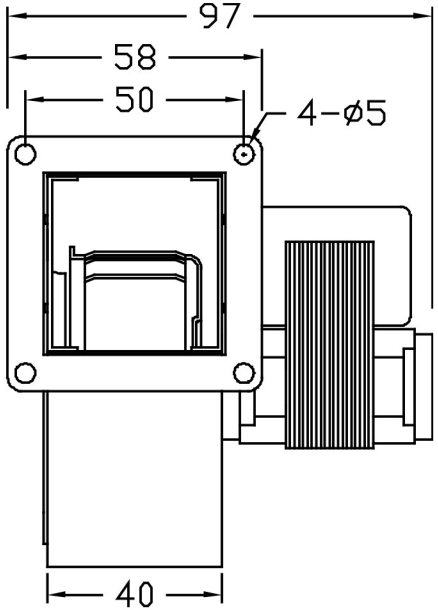


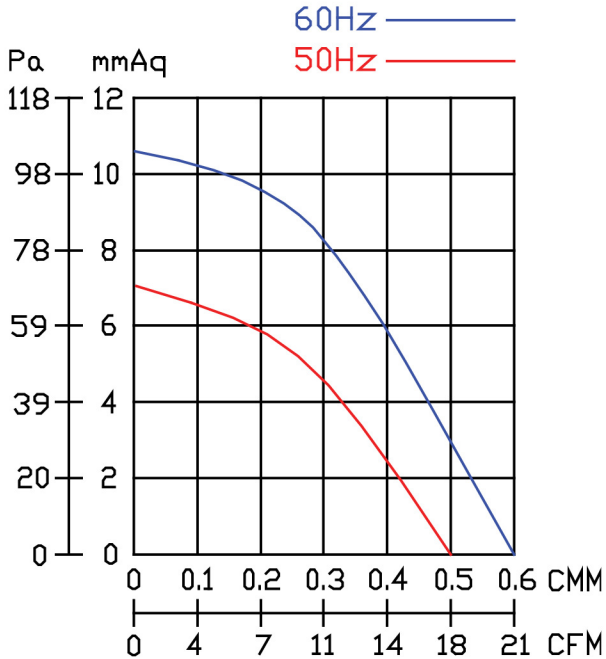


敝極馬達/Shaded pole motor

| 型號 | 電壓 | 頻率 | 相數 | 極數 | 電流 | 馬力 | 轉速 | 最大風量 | | | 最大靜壓 | | | 重量 |
|---|---|---|---|---|---|---|---|---|---|---|---|---|---|---|
| Model | Rated Voltage | Frequency | Phase | Pole | Current | Power | Speed | Max. Air Flow | | | Max. Pressure | | | Weight |
| | V | Hz | Ø | P | A | Watt/HP | R.P.M. | CMM | m3/hour | CFM | mmAq | inchAq | Pa | KG |
| CY063 | 110/220 | 50 | 1 | 2 | 0.25 / 0.1 | 13 w | 2730 | 0.5 | 30 | 18 | 7 | 0.28 | 69 | 0.6 |
| | | 60 | | | 0.20 / 0.10 | | 3200 | 0.6 | 36 | 21 | 10.5 | 0.41 | 103 | |

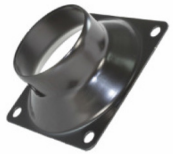

2"

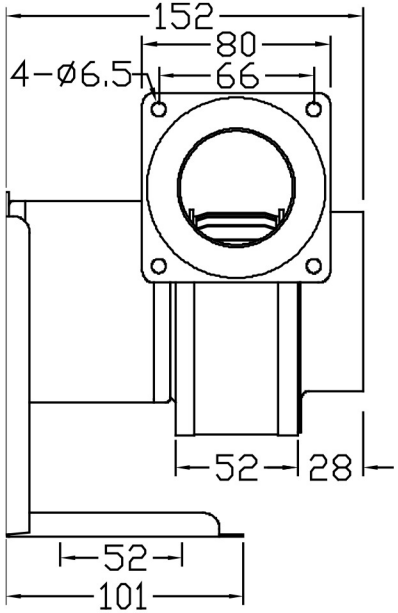


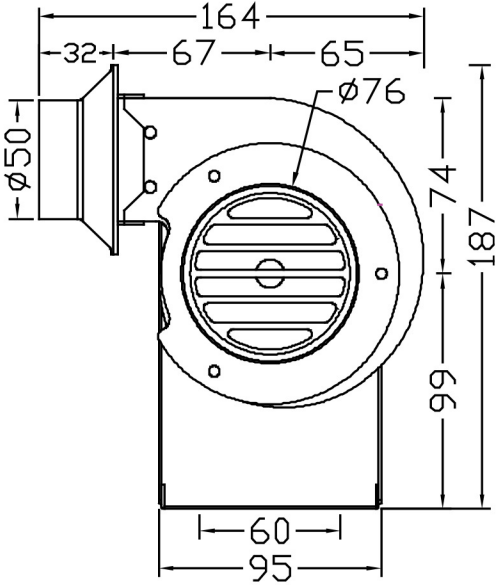


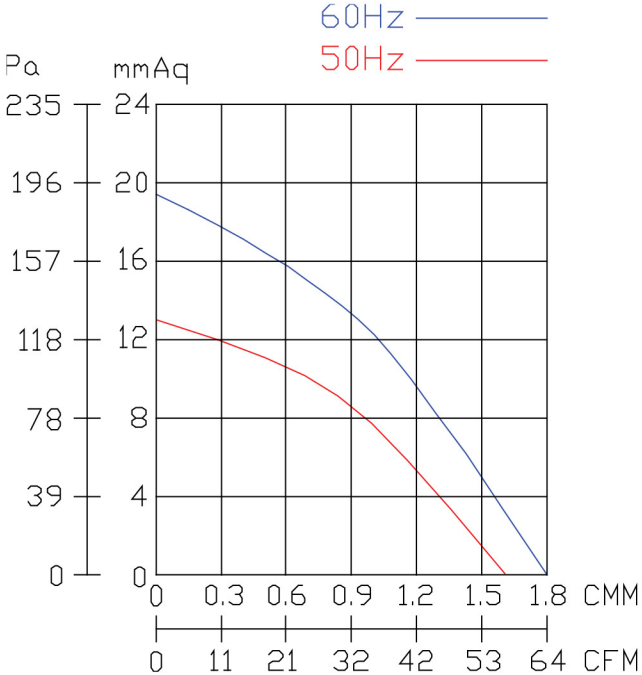


| 型號 | 電壓 | 頻率 | 相數 | 極數 | 電流 | 馬力 | 轉速 | 最大風量 | | | 最大靜壓 | | | 重量 |
|---|---|---|---|---|---|---|---|---|---|---|---|---|---|---|
| Model | Rated Voltage | Frequency | Phase | Pole | Current | Power | Speed | Max. Air Flow | | | Max. Pressure | | | Weight |
| | V | Hz | Ø | P | A | Watt/HP | R.P.M. | CMM | m3/hour | CFM | mmAq | inchAq | Pa | KG |
| CY076 | 110/220 | 50 | 1 | 2 | 0.35 / 0.17 | 25 w | 2860 | 1.6 | 96 | 56 | 13 | 0.51 | 127 | 2.0 |
| | | 60 | | | 0.28 / 0.14 | | 3300 | 1.8 | 108 | 64 | 19 | 0.75 | 186 | |

3"

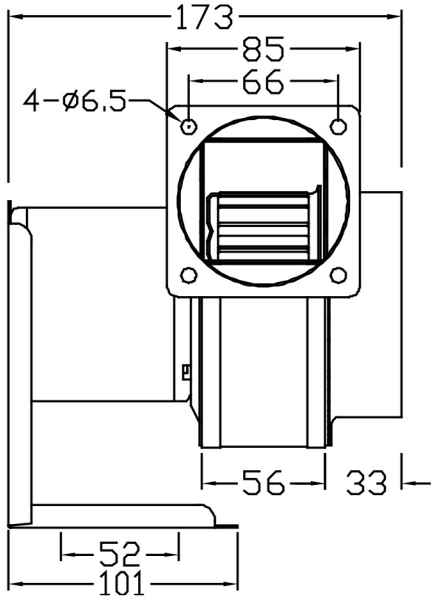


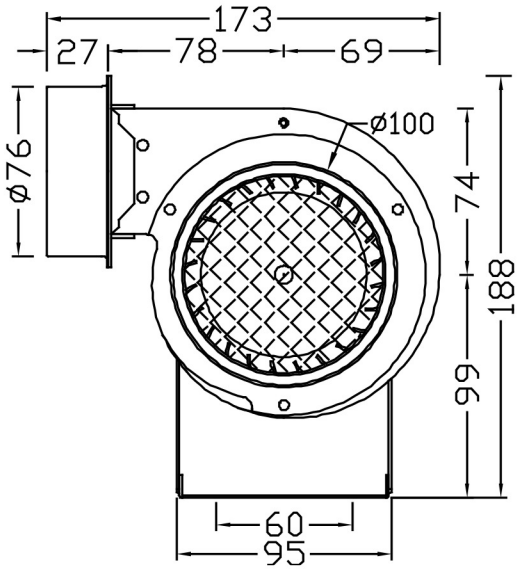


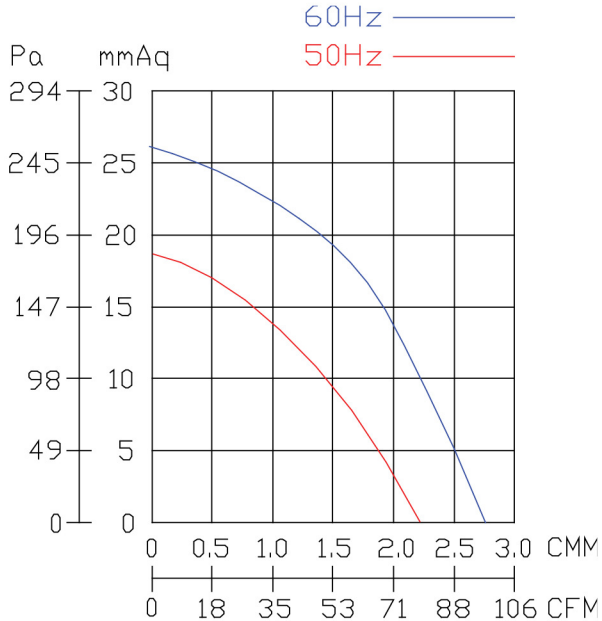


| 型號 | 電壓 | 頻率 | 相數 | 極數 | 電流 | 馬力 | 轉速 | 最大風量 | | | 最大靜壓 | | | 重量 |
|---|---|---|---|---|---|---|---|---|---|---|---|---|---|---|
| Model | Rated Voltage | Frequency | Phase | Pole | Current | Power | Speed | Max. Air Flow | | | Max. Pressure | | | Weight |
| | V | Hz | Ø | P | A | Watt/HP | R.P.M. | CMM | m3/hour | CFM | mmAq | inchAq | Pa | KG |
| CY100 | 110/220 | 50 | 1 | 2 | 0.60 / 0.30 | 45 w | 2870 | 2.2 | 132 | 78 | 18 | 0.71 | 177 | 2.4 |
| | | 60 | | | 0.55 / 0.30 | | 3350 | 2.7 | 162 | 95 | 26 | 1.02 | 255 | |

4"

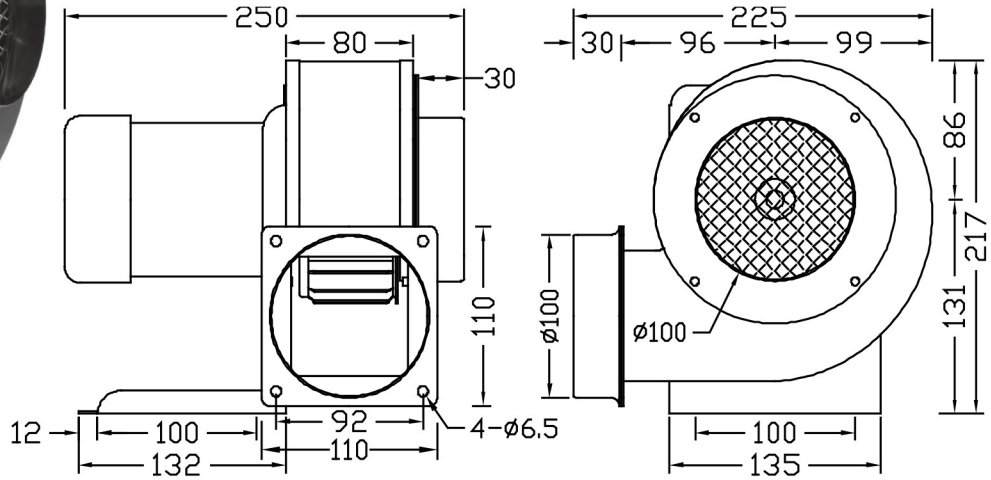


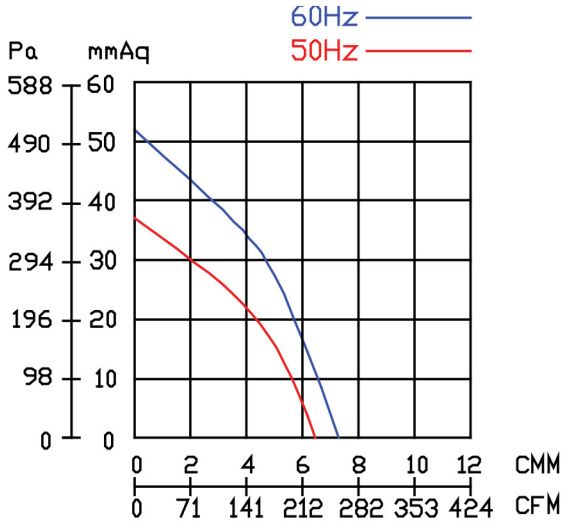


| 型號 | 電壓 | 頻率 | 相數 | 極數 | 電流 | 馬力 | 轉速 | 最大風量 | | | 最大靜壓 | | | 重量 |
|---|---|---|---|---|---|---|---|---|---|---|---|---|---|---|
| Model | Rated Voltage | Frequency | Phase | Pole | Current | Power | Speed | Max. Air Flow | | | Max. Pressure | | | Weight |
| | V | Hz | Ø | P | A | Watt/HP | R.P.M. | CMM | m3/hour | CFM | mmAq | inchAq | Pa | KG |
| CY120 | 110/220 | 50 | 1 | 2 | 1.15 / 0.50 | 1/8 HP | 2870 | 6.4 | 384 | 226 | 37 | 1.46 | 363 | 4.3 |
| | | 60 | | | 1.35 / 0.65 | | 3330 | 7.3 | 438 | 258 | 52 | 2.05 | 510 | |
| | 220/380 | 50 | 3 | | 0.5 / 0.3 | | 2870 | 6.4 | 384 | 226 | 37 | 1.46 | 363 | |
| | | 60 | | | 0.5 / 0.3 | | 3330 | 7.3 | 438 | 258 | 52 | 2.05 | 510 | |

5"

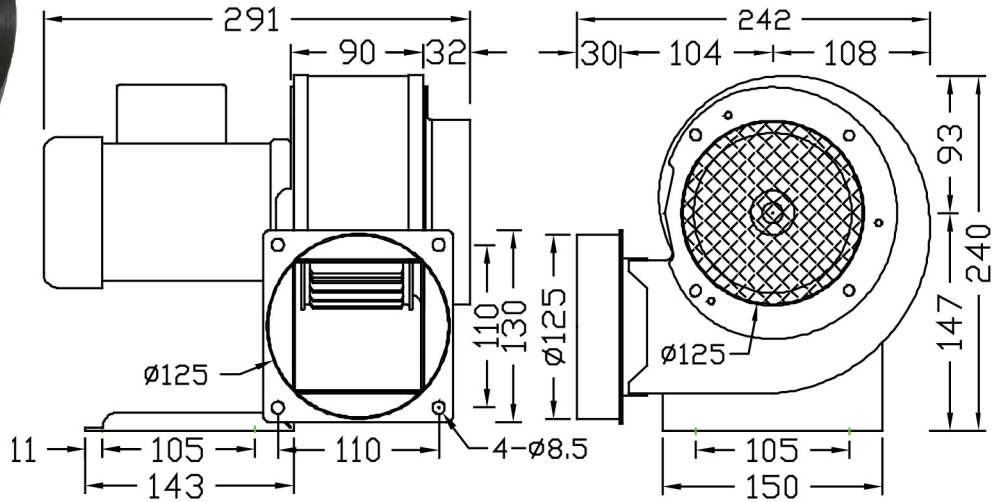


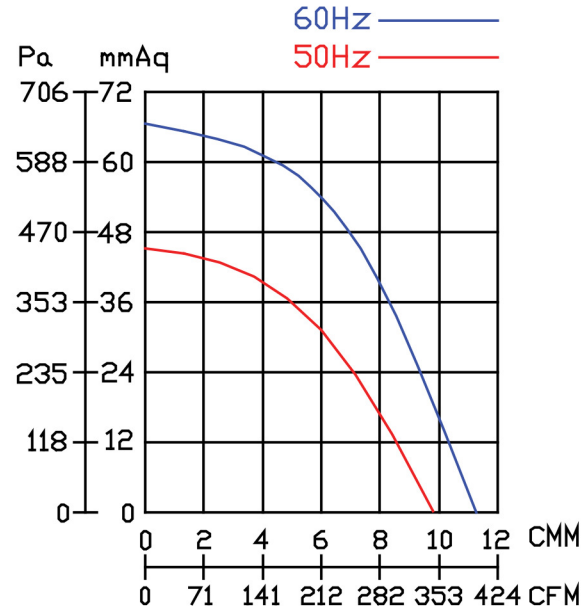


| 型號 | 電壓 | 頻率 | 相數 | 極數 | 電流 | 馬力 | 轉速 | 最大風量 | | | 最大靜壓 | | | 重量 |
|---|---|---|---|---|---|---|---|---|---|---|---|---|---|---|
| Model | Rated Voltage | Frequency | Phase | Pole | Current | Power | Speed | Max. Air Flow | | | Max. Pressure | | | Weight |
| | V | Hz | Ø | P | A | Watt/HP | R.P.M. | CMM | m3/hour | CFM | mmAq | inchAq | Pa | KG |
| CY125 | 110/220 | 50 | 1 | 2 | 2.4 / 1.2 | 200 w | 2800 | 9.5 | 570 | 335 | 46 | 1.81 | 451 | 6.1 |
| | | 60 | | | 3.0 / 1.5 | | 3480 | 11.6 | 696 | 409 | 66.6 | 2.62 | 653 | |
| | 220/380 | 50 | 3 | | 0.8 / 0.45 | | 2800 | 9.5 | 570 | 335 | 46 | 1.81 | 451 | |
| | | 60 | | | 1.0 / 0.55 | | 3480 | 11.6 | 696 | 409 | 66.6 | 2.62 | 653 | |

3"

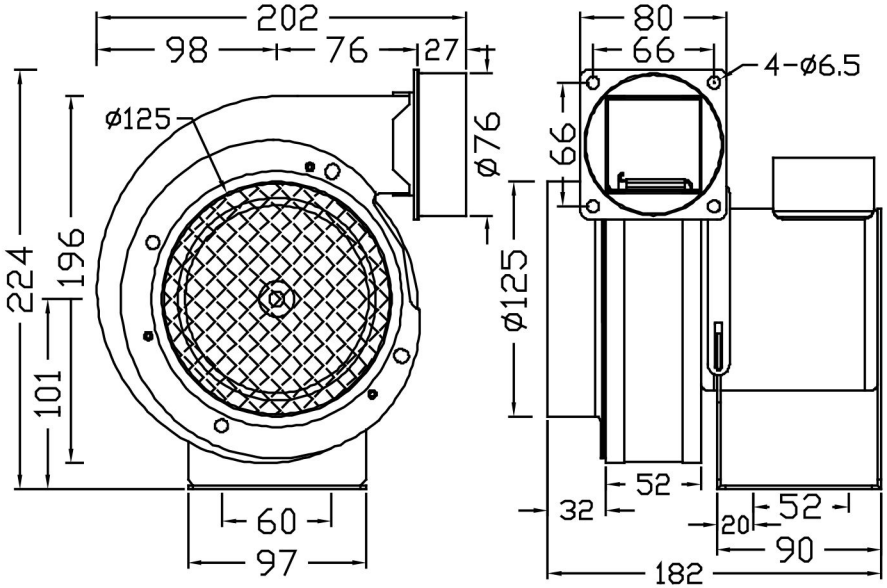


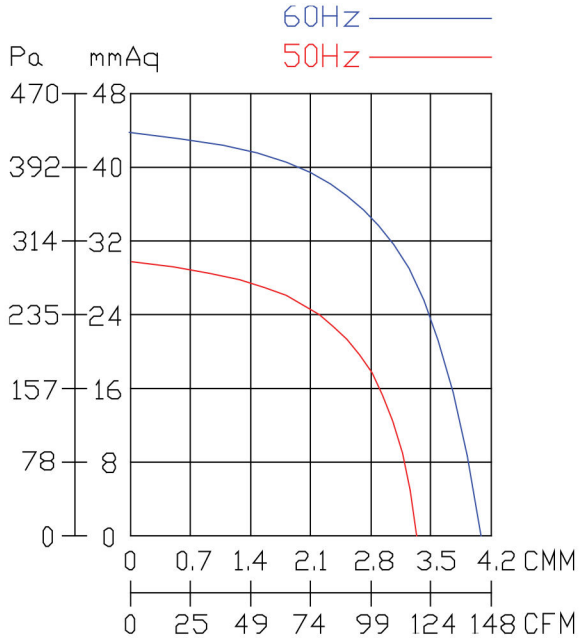


| 型號 Model | 電壓 Rated Voltage V | 頻率 Frequency Hz | 相數 Phase Ø | 極數 Pole P | 電流 Current A | 馬力 Power Watt/HP | 轉速 Speed R.P.M. | 最大風量 Max. Air Flow CMM | m3/hour | CFM | 最大靜壓 Max. Pressure mmAq | inchAq | Pa | 重量 Weight KG |
|---|---|---|---|---|---|---|---|---|---|---|---|---|---|---|
| CY127 | 110/220 | 50 | 1 | 2 | 1 / 0.5 | 50 w | 2840 | 3.3 | 198 | 116 | 30.5 | 1.20 | 299 | 3.7 |
| | | 60 | | | 1 / 0.5 | | 3320 | 4 | 240 | 141 | 44 | 1.73 | 432 | |
| | 220/380 | 50 | 3 | | 0.45 / 0.3 | | 2840 | 3.3 | 198 | 116 | 30.5 | 1.20 | 299 | |
| | | 60 | | | 0.45 / 0.3 | | 3400 | 4 | 240 | 141 | 44 | 1.73 | 432 | |

6"

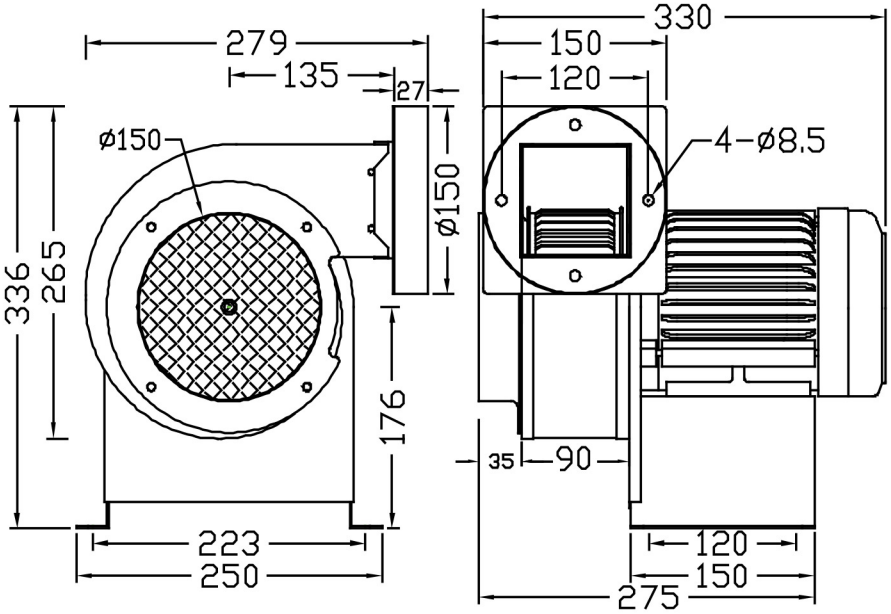


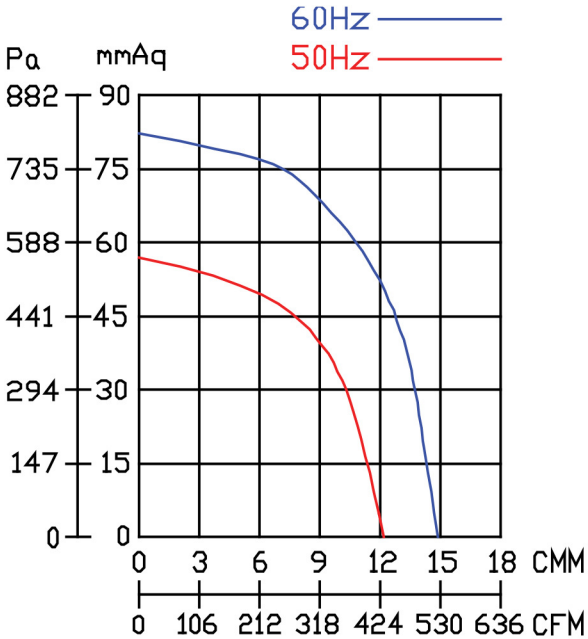


| 型號 Model | 電壓 Rated Voltage V | 頻率 Frequency Hz | 相數 Phase Ø | 極數 Pole P | 電流 Current A | 馬力 Power Watt/HP | 轉速 Speed R.P.M. | 最大風量 Max. Air Flow CMM | m3/hour | CFM | 最大靜壓 Max. Pressure mmAq | inchAq | Pa | 重量 Weight KG |
|---|---|---|---|---|---|---|---|---|---|---|---|---|---|---|
| CY150 | 110/220 | 50 | 1 | 2 | 5.5 / 2.8 | 1/2 HP | 2930 | 12.5 | 750 | 441 | 58 | 2.28 | 569 | 16 |
| | | 60 | | | 6.4 / 3.2 | | 3460 | 14.8 | 888 | 522 | 84 | 3.31 | 824 | |
| | 220/380 | 50 | 3 | | 1.8 / 1.0 | | 2930 | 12.5 | 750 | 441 | 58 | 2.28 | 569 | 15 |
| | | 60 | | | 2.0 / 1.1 | | 3460 | 14.8 | 888 | 522 | 84 | 3.31 | 824 | |

6"

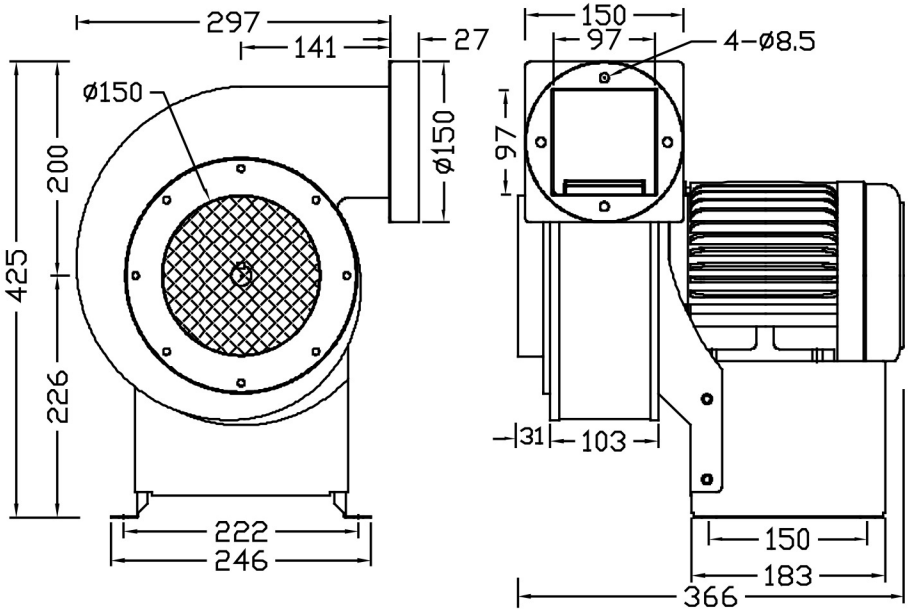


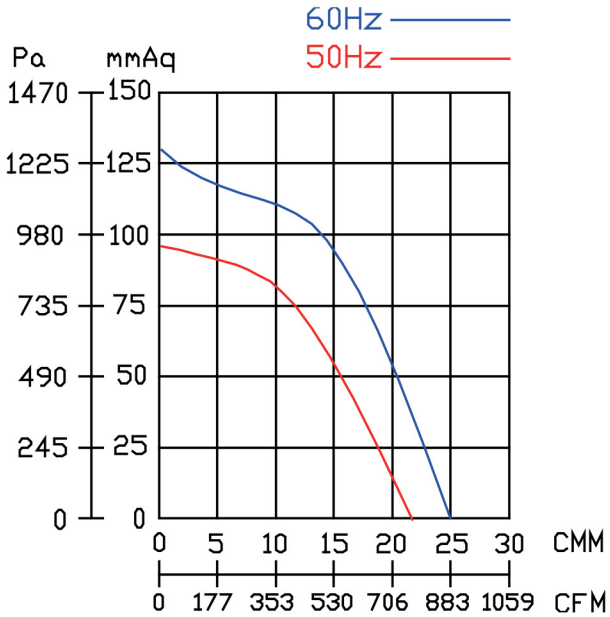


| 型號 | 電壓 | 頻率 | 相數 | 極數 | 電流 | 馬力 | 轉速 | 最大風量 | | | 最大靜壓 | | | 重量 |
|---|---|---|---|---|---|---|---|---|---|---|---|---|---|---|
| Model | Rated Voltage | Frequency | Phase | Pole | Current | Power | Speed | Max. Air Flow | | | Max. Pressure | | | Weight |
| | V | Hz | Ø | P | A | Watt/HP | R.P.M. | CMM | m3/hour | CFM | mmAq | inchAq | Pa | KG |
| CY180 | 220 | 50 | 1 | 2 | 3.6 | 1 HP | 2800 | 21.5 | 1290 | 759 | 92 | 3.62 | 902 | 22 |
| | | 60 | | | 5.3 | | 3300 | 25 | 1500 | 883 | 130 | 5.12 | 1275 | |
| | 220/380 | 50 | 3 | | 3.4 / 2 | | 2800 | 21.5 | 1290 | 759 | 92 | 3.62 | 902 | 20.5 |
| | | 60 | | | 4 / 2.3 | | 3300 | 25 | 1500 | 883 | 130 | 5.12 | 1275 | |

8"

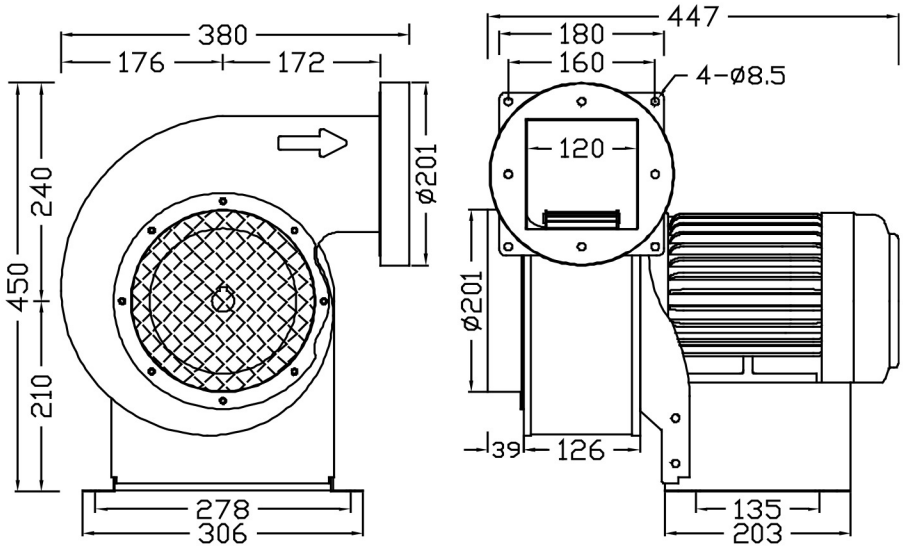


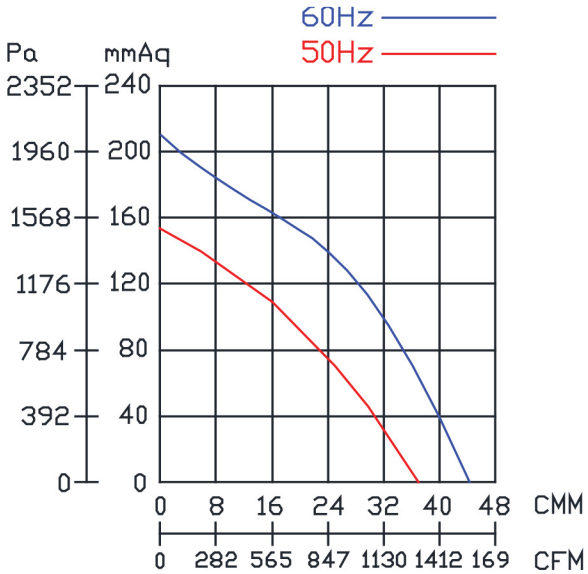


| 型號 | 電壓 | 頻率 | 相數 | 極數 | 電流 | 馬力 | 轉速 | 最大風量 | | | 最大靜壓 | | | 重量 |
|---|---|---|---|---|---|---|---|---|---|---|---|---|---|---|
| Model | Rated Voltage | Frequency | Phase | Pole | Current | Power | Speed | Max. Air Flow | | | Max. Pressure | | | Weight |
| | V | Hz | Ø | P | A | Watt/HP | R.P.M. | CMM | m3/hour | CFM | mmAq | inchAq | Pa | KG |
| CY200 | 220 | 50 | 1 | 2 | 8 | 2 HP | 2850 | 37 | 2220 | 1306 | 152 | 5.98 | 1491 | 31 |
| | | 60 | | | 10 | | 3380 | 44 | 2640 | 1553 | 214 | 8.43 | 2099 | |
| | 220/380 | 50 | 3 | 2 | 5.4 / 3.2 | | 2850 | 37 | 2220 | 1306 | 152 | 5.98 | 1491 | 30 |
| | | 60 | | | 7.1 / 4.2 | | 3380 | 44 | 2640 | 1553 | 214 | 8.43 | 2099 | |

5"

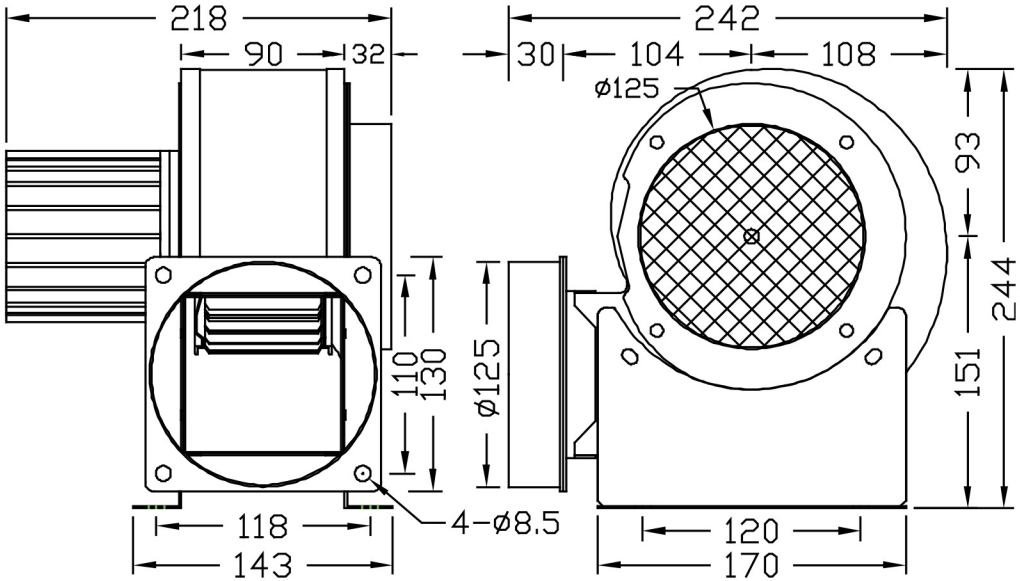


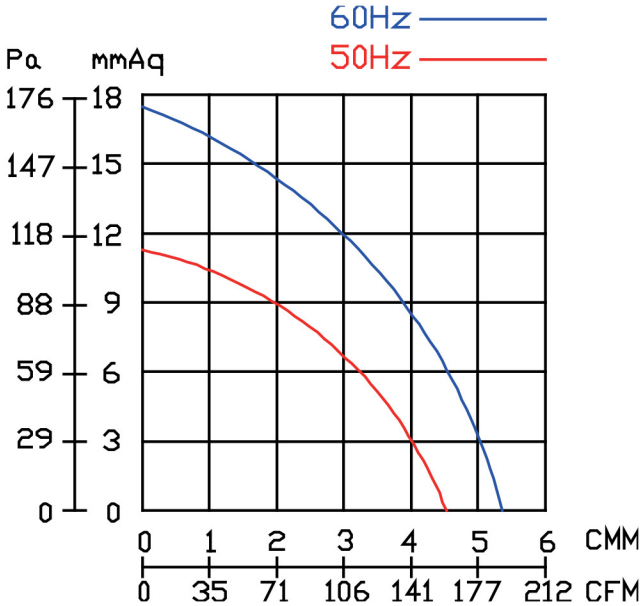


| 型號 | 電壓 | 頻率 | 相數 | 極數 | 電流 | 馬力 | 轉速 | 最大風量 | | | 最大靜壓 | | | 重量 |
|---|---|---|---|---|---|---|---|---|---|---|---|---|---|---|
| Model | Rated Voltage | Frequency | Phase | Pole | Current | Power | Speed | Max. Air Flow | | | Max. Pressure | | | Weight |
| | V | Hz | Ø | P | A | Watt/HP | R.P.M. | CMM | m3/hour | CFM | mmAq | inchAq | Pa | KG |
| CY125P | 110/220 | 50 | 1 | 4 | 0.7 / 0.3 | 30 w | 1400 | 4.5 | 270 | 159 | 11.1 | 0.44 | 109 | 6.1 |
| | | 60 | | | 0.6 / 0.3 | | 1700 | 5.3 | 318 | 187 | 17.3 | 0.68 | 170 | |

6"

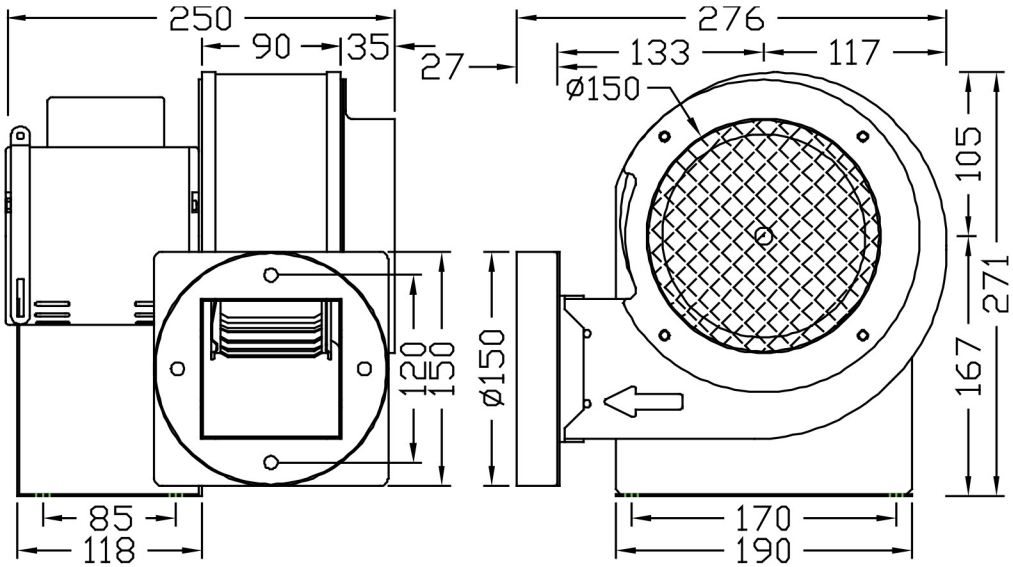


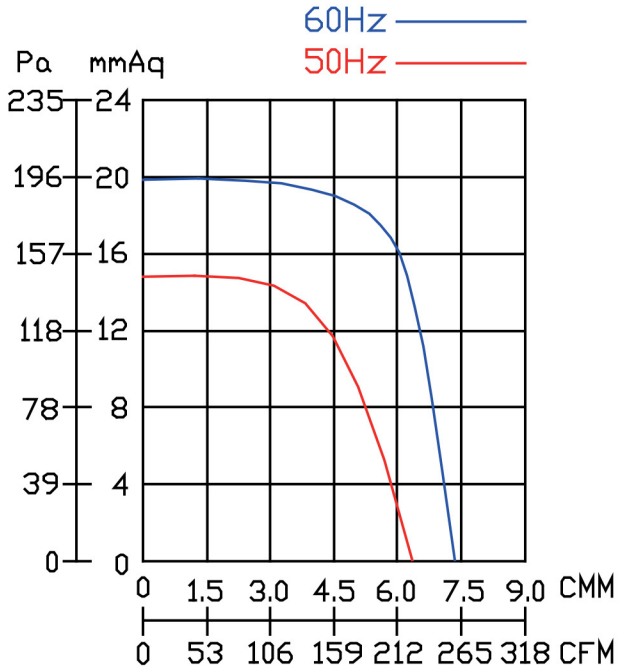


| 型號 | 電壓 | 頻率 | 相數 | 極數 | 電流 | 馬力 | 轉速 | 最大風量 | | | 最大靜壓 | | | 重量 |
|---|---|---|---|---|---|---|---|---|---|---|---|---|---|---|
| Model | Rated Voltage | Frequency | Phase | Pole | Current | Power | Speed | Max. Air Flow | | | Max. Pressure | | | Weight |
| | V | Hz | Ø | P | A | Watt/HP | R.P.M. | CMM | m3/hour | CFM | mmAq | inchAq | Pa | KG |
| CY150P | 110/220 | 50 | 1 | 4 | 1.5 / 0.8 | 75 w | 1450 | 6.2 | 372 | 219 | 14.5 | 0.57 | 142 | 6.2 |
| | | 60 | | | 1.2 / 0.6 | | 1720 | 7.4 | 444 | 261 | 20 | 0.79 | 196 | |

**CY190P**

**6"**
**Optional**

**CY190PV**

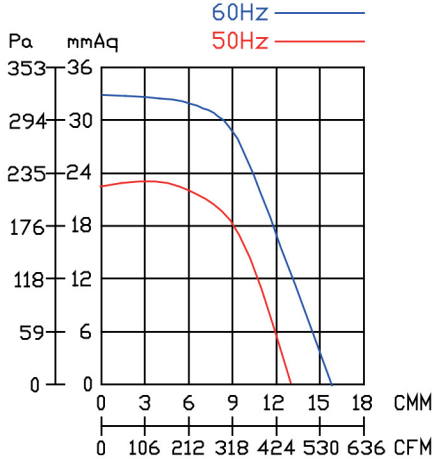


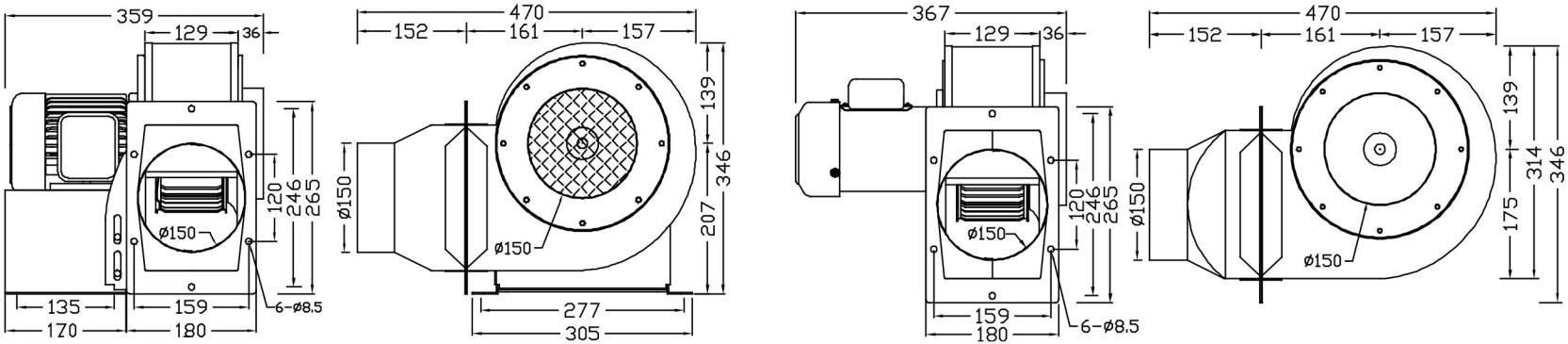


| 型號 Model | 電壓 Rated Voltage | 頻率 Frequency | 相數 Phase | 極數 Pole | 電流 Current | 馬力 Power | 轉速 Speed | 最大風量 Max. Air Flow | | | 最大靜壓 Max. Pressure | | | 重量 Weight |
|---|---|---|---|---|---|---|---|---|---|---|---|---|---|---|
| | V | Hz | Ø | P | A | Watt/HP | R.P.M. | CMM | m3/hour | CFM | mmAq | inchAq | Pa | KG |
| CY190P | 110/220 | 50 | 1 | 4 | 2.7 / 1.4 | 1/4 HP | 1460 | 12.5 | 750 | 441 | 23.3 | 0.92 | 229 | 16.5 |
| | | 60 | | | 2.5 / 1.3 | | 1720 | 15.3 | 918 | 540 | 33.5 | 1.32 | 329 | |
| CY190PV | 220/380 | 50 | 3 | | 1 / 0.6 | | 1460 | 12.5 | 750 | 441 | 23.3 | 0.92 | 229 | 12.4 |
| | | 60 | | | 1 / 0.6 | | 1720 | 15.3 | 918 | 540 | 33.5 | 1.32 | 329 | |

8"

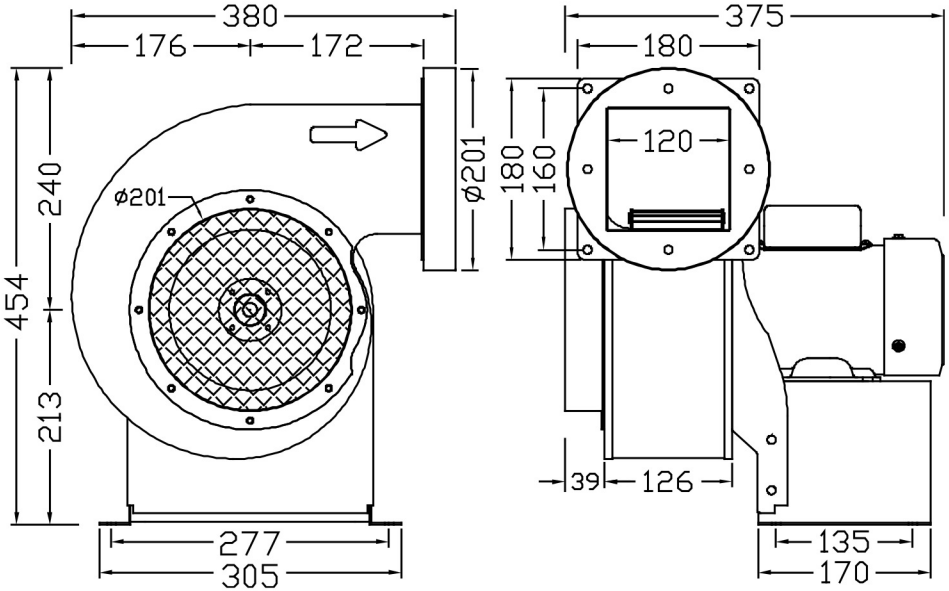


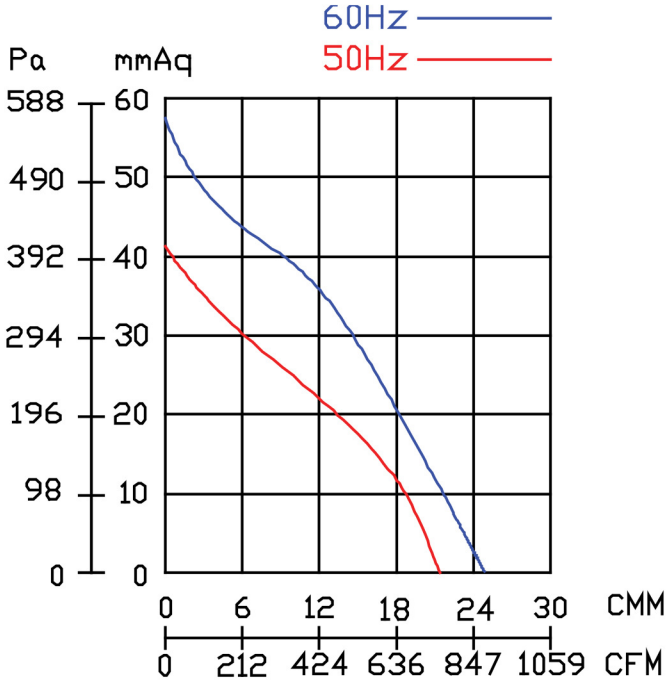


| 型號 | 電壓 | 頻率 | 相數 | 極數 | 電流 | 馬力 | 轉速 | 最大風量 | | | 最大靜壓 | | | 重量 |
|---|---|---|---|---|---|---|---|---|---|---|---|---|---|---|
| Model | Rated Voltage | Frequency | Phase | Pole | Current | Power | Speed | Max. Air Flow | | | Max. Pressure | | | Weight |
| | V | Hz | Ø | P | A | Watt/HP | R.P.M. | CMM | m3/hour | CFM | mmAq | inchAq | Pa | KG |
| CY200P | 110/220 | 50 | 1 | 4 | 4 / 2 | 1/3 HP | 1470 | 21.3 | 1278 | 752 | 41 | 1.61 | 402 | 14.5 |
| | | 60 | | | 4 / 2 | | 1740 | 24.7 | 1482 | 872 | 58 | 2.28 | 569 | |

CY230P

8"
Optional

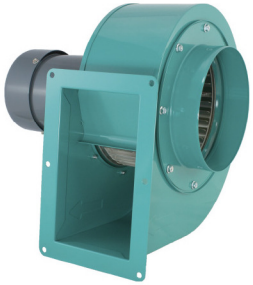

CY230PV

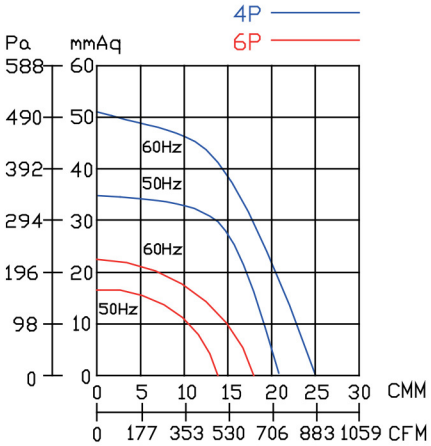


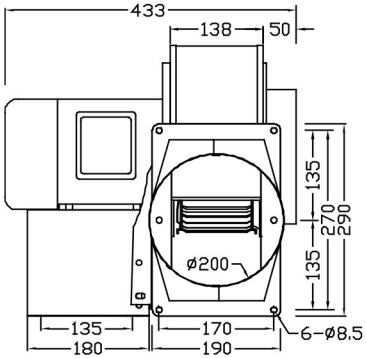


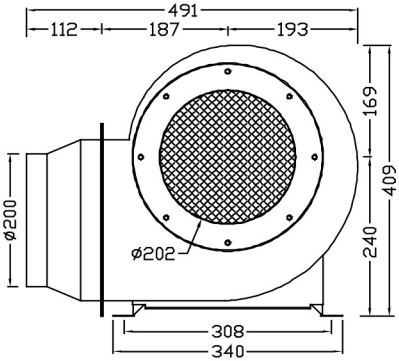


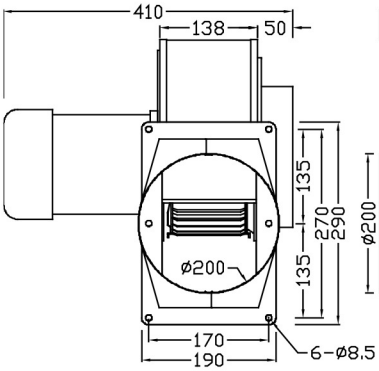


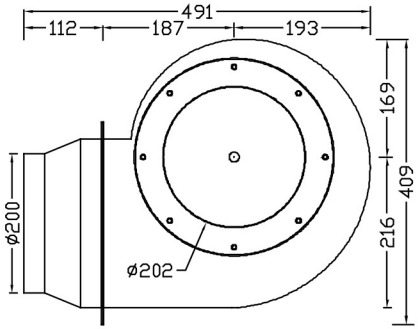


| 型號 | 電壓 | 頻率 | 相數 | 極數 | 電流 | 馬力 | 轉速 | 最大風量 | | | 最大靜壓 | | | 重量 |
|---|---|---|---|---|---|---|---|---|---|---|---|---|---|---|
| Model | Rated Voltage | Frequency | Phase | Pole | Current | Power | Speed | Max. Air Flow | | | Max. Pressure | | | Weight |
| | V | Hz | Ø | P | A | Watt/HP | R.P.M. | CMM | m3/hour | CFM | mmAq | inchAq | Pa | KG |
| CY230P<br>CY230PV | 110/220 | 50 | 1 | 4 | 6 / 3 | 1/2 HP | 1450 | 21 | 1260 | 741 | 35 | 1.38 | 343 | 20 |
| | | 60 | | | 6 / 3 | | 1700 | 25 | 1500 | 883 | 50.5 | 1.99 | 495 | |
| | 220/380 | 50 | 3 | | 2 / 1.2 | | 1450 | 21 | 1260 | 741 | 35 | 1.38 | 343 | 15.2 |
| | | 60 | | | 2 / 1.2 | | 1700 | 25 | 1500 | 883 | 50.5 | 1.99 | 495 | |
| | 110/220 | 50 | 1 | 6 | 4.6 / 2.5 | 1/4 HP | 945 | 14 | 840 | 494 | 15.5 | 0.61 | 152 | 17 |
| | | 60 | | | 3.2 / 1.6 | | 1160 | 17 | 1020 | 600 | 22 | 0.87 | 216 | |

**CY270P**

**10"**

**Optional**

**CY270PV**

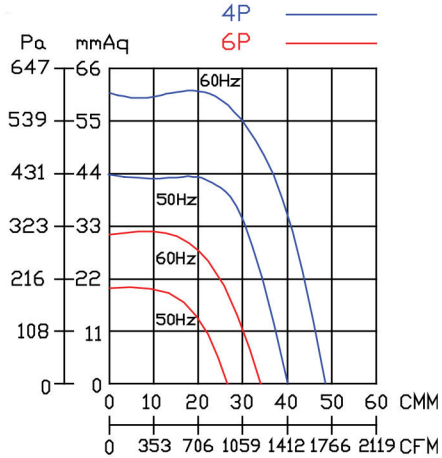


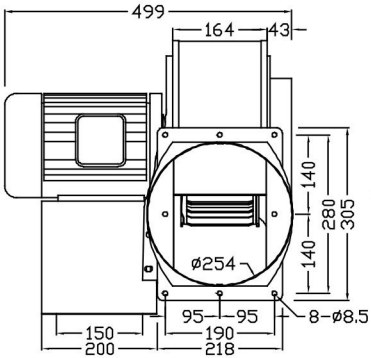


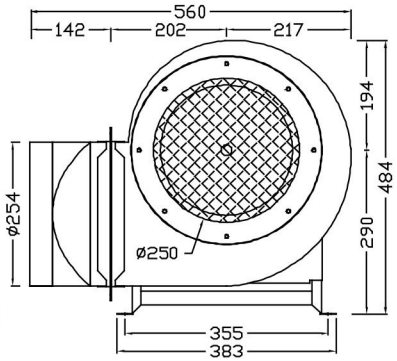


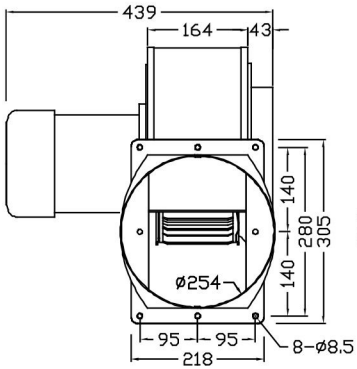


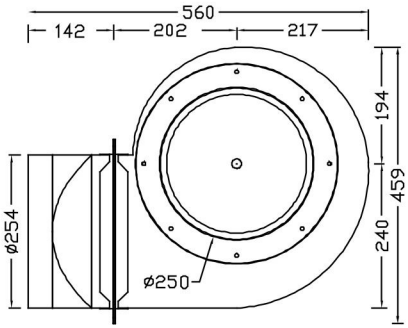


| 型號 | 電壓 | 頻率 | 相數 | 極數 | 電流 | 馬力 | 轉速 | 最大風量 | | | 最大靜壓 | | | 重量 |
|---|---|---|---|---|---|---|---|---|---|---|---|---|---|---|
| Model | Rated Voltage | Frequency | Phase | Pole | Current | Power | Speed | Max. Air Flow | | | Max. Pressure | | | Weight |
| | V | Hz | Ø | P | A | Watt/HP | R.P.M. | CMM | m3/hour | CFM | mmAq | inchAq | Pa | KG |
| CY270P<br>CY270PV | 110/220 | 50 | 1 | 4 | 13 / 6.5 | 1 HP | 1475 | 40 | 2400 | 1412 | 44 | 1.73 | 432 | 26.6 |
| | | 60 | | | 15 / 7.5 | | 1740 | 48.3 | 2898 | 1705 | 63 | 2.48 | 618 | |
| | 220/380 | 50 | 3 | | 3.0 / 1.8 | | 1430 | 40 | 2400 | 1412 | 44 | 1.73 | 432 | |
| | | 60 | | | 3.5 / 2.0 | | 1660 | 47 | 2820 | 1659 | 63 | 2.48 | 618 | |
| | 110/220 | 50 | 1 | 6 | 6 / 3 | 1/2 HP | 970 | 27 | 1620 | 953 | 19 | 0.75 | 186 | 21.7 |
| | | 60 | | | 6 / 3 | | 1150 | 32 | 1920 | 1130 | 27.5 | 1.08 | 270 | |

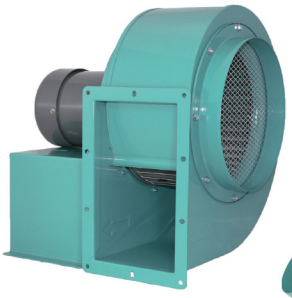

CY310P

12"

Optional

CY310PV

**Impeller H:156mm**

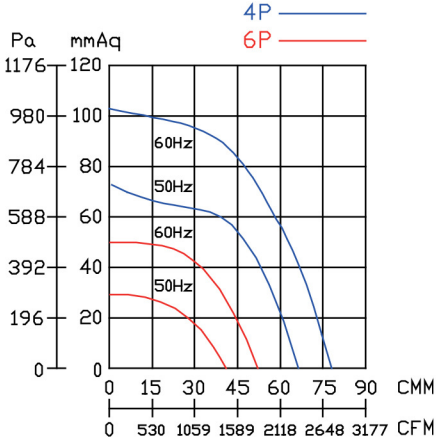


**Impeller H:136mm**

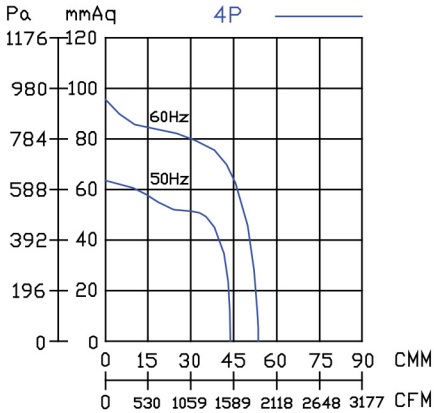


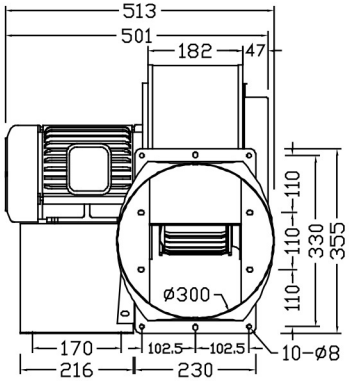


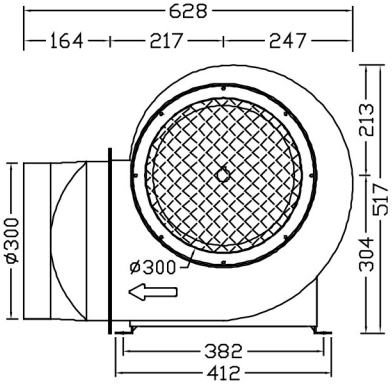


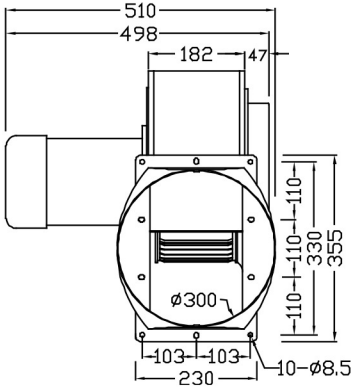


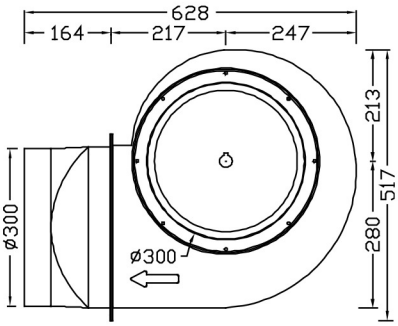


| 型號 | 電壓 | 頻率 | 相數 | 極數 | 電流 | 馬力 | 轉速 | 最大風量 | | | 最大靜壓 | | | 重量 |
|---|---|---|---|---|---|---|---|---|---|---|---|---|---|---|
| Model | Rated Voltage | Frequency | Phase | Pole | Current | Power | Speed | Max. Air Flow | | | Max. Pressure | | | Weight |
| | V | Hz | Ø | P | A | Watt/HP | R.P.M. | CMM | m3/hour | CFM | mmAq | inchAq | Pa | KG |
| CY310P<br>CY310PV | 220/380 | 50 | 3 | 4 | 4.5 / 2.5 | 2 HP<br>136mm H | 1460 | 44 | 2640 | 1553 | 64 | 2.52 | 628 | 42 |
| | | 60 | | | 5.6 / 3.5 | | 1700 | 53 | 3180 | 1871 | 94 | 3.70 | 922 | |
| | 220/380 | 50 | | | 8.7 / 5 | 3 HP<br>156mm H | 1460 | 65 | 3900 | 2295 | 73 | 2.87 | 716 | 49 |
| | | 60 | | | 8.7 / 5 | | 1750 | 76 | 4560 | 2683 | 104 | 4.09 | 1020 | |
| | 110/220 | 50 | 1 | 6 | 9.5 / 5 | 1 HP | 980 | 43 | 2580 | 1518 | 29 | 1.14 | 284 | 39 |
| | | 60 | | | 9.5 / 5 | | 1160 | 51 | 3060 | 1800 | 45 | 1.77 | 441 | |

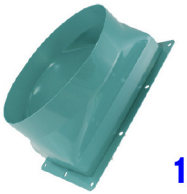

14"

Optional

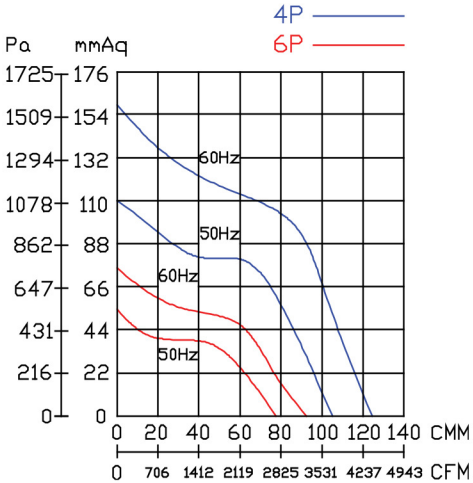


**2HP,6Pole**

**5HP,4Pole**

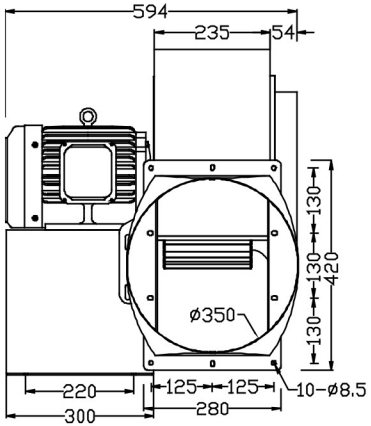


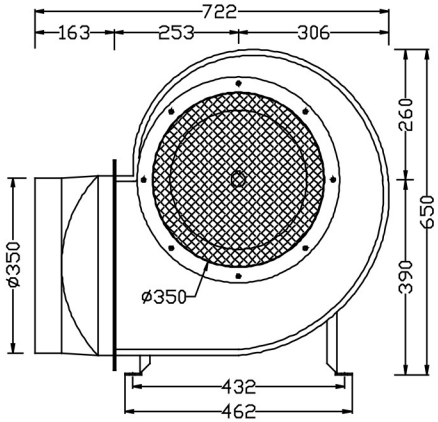


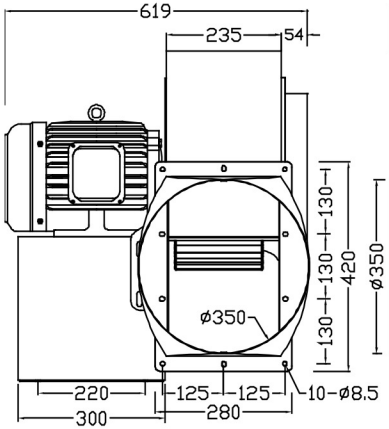


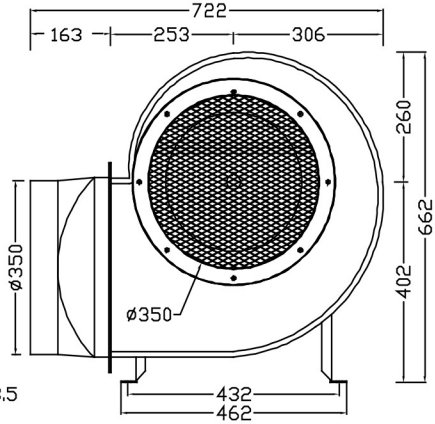


| 型號 | 電壓 | 頻率 | 相數 | 極數 | 電流 | 馬力 | 轉速 | 最大風量 | | | 最大靜壓 | | | 重量 |
|---|---|---|---|---|---|---|---|---|---|---|---|---|---|---|
| Model | Rated Voltage | Frequency | Phase | Pole | Current | Power | Speed | Max. Air Flow | | | Max. Pressure | | | Weight |
| | V | Hz | Ø | P | A | Watt/HP | R.P.M. | CMM | m3/hour | CFM | mmAq | inchAq | Pa | KG |
| CY350P | 220/380 | 50 | 3 | 4 | 13 / 8 | 5 HP | 1460 | 105 | 6300 | 3707 | 110 | 4.33 | 1079 | 75 |
| | | 60 | | | 14.2 / 8.3 | | 1700 | 124 | 7440 | 4377 | 158 | 6.22 | 1550 | |
| | 220/380 | 50 | | 6 | 6.2 / 3.6 | 2 HP | 960 | 78 | 4680 | 2753 | 53 | 2.09 | 520 | 73 |
| | | 60 | | | 7.2 / 4.1 | | 1100 | 92 | 5520 | 3248 | 74 | 2.91 | 726 | |

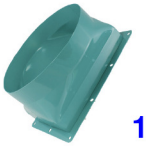

**14"**
**Optional**

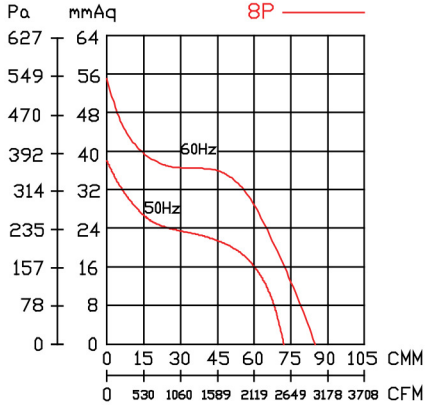


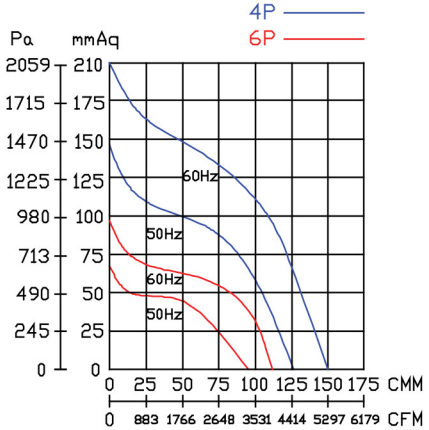


**2HP,8Pole**
**3HP,6Pole**

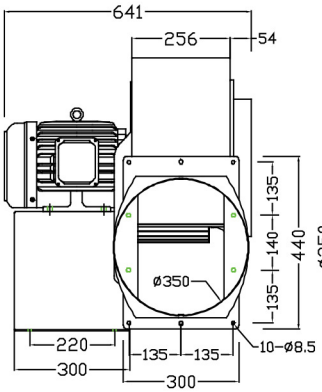


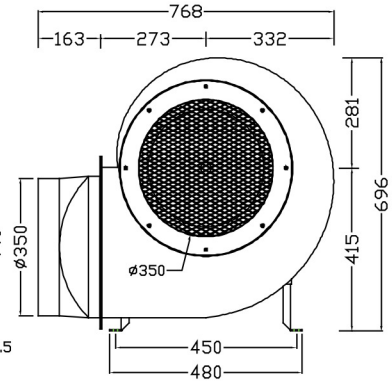


**7.5HP,4Pole**

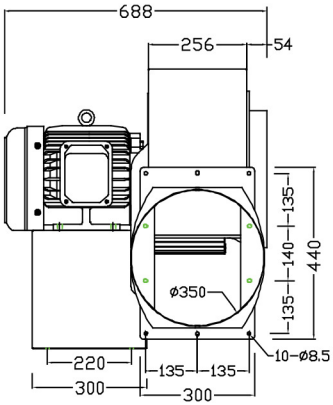


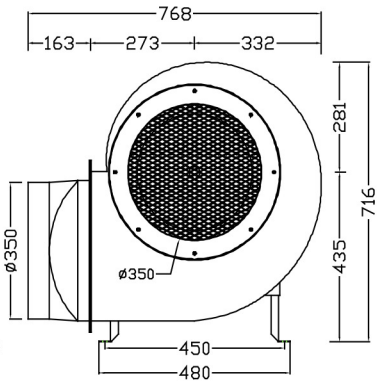


| 型號 | 電壓 | 頻率 | 相數 | 極數 | 電流 | 馬力 | 轉速 | 最大風量 | | | 最大靜壓 | | | 重量 |
|---|---|---|---|---|---|---|---|---|---|---|---|---|---|---|
| Model | Rated Voltage | Frequency | Phase | Pole | Current | Power | Speed | Max. Air Flow | | | Max. Pressure | | | Weight |
| | V | Hz | Ø | P | A | Watt/HP | R.P.M. | CMM | m3/hour | CFM | mmAq | inchAq | Pa | KG |
| CY380P | 220/380 | 50 | 3 | 4 | 14.5 / 8.5 | 7.5 HP | 1470 | 126 | 7560 | 4448 | 146 | 5.75 | 1432 | 105 |
| | | 60 | | | 20.7 / 12.5 | | 1755 | 150 | 9000 | 5295 | 210 | 8.27 | 2059 | |
| | | 50 | | 6 | 7.1/4.1 | 3 HP | 975 | 95 | 5700 | 3354 | 67 | 2.64 | 657 | |
| | | 60 | | | 9.1/5.1 | | 1145 | 111 | 6660 | 3918 | 97 | 3.82 | 951 | |
| | | 50 | | 8 | 7.3/4.1 | 2 HP | 740 | 72 | 4320 | 2542 | 38 | 1.50 | 373 | |
| | | 60 | | | 6.5/3.7 | | 885 | 85 | 5100 | 3001 | 55 | 2.17 | 539 | |


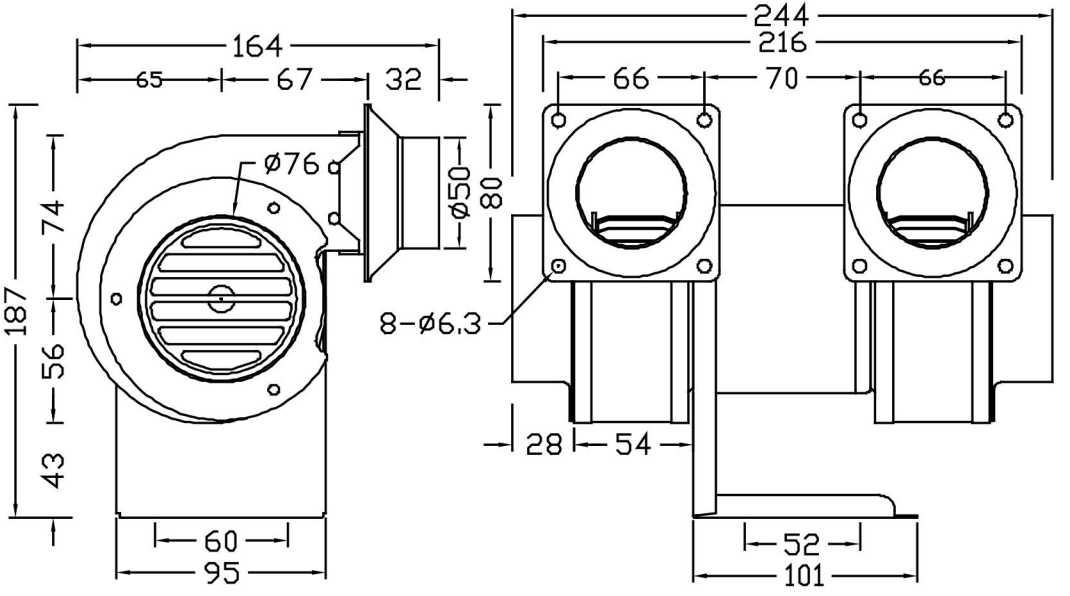


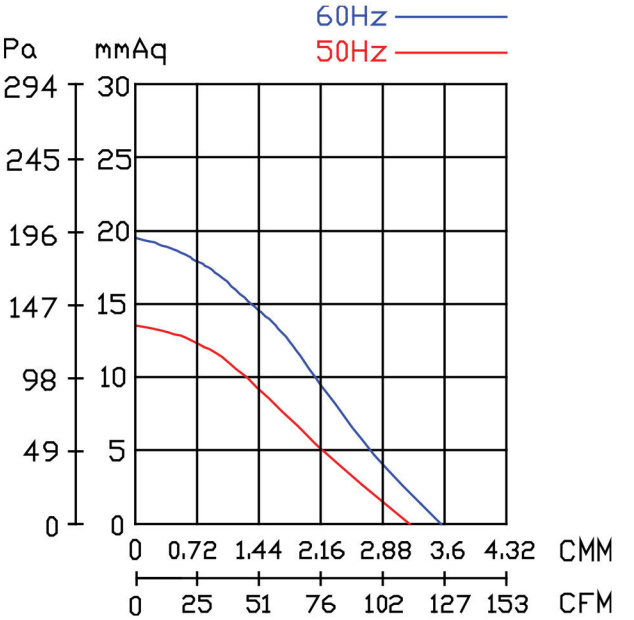


| 型號 | 電壓 | 頻率 | 相數 | 極數 | 電流 | 馬力 | 轉速 | 最大風量 | | | 最大靜壓 | | | 重量 |
|---|---|---|---|---|---|---|---|---|---|---|---|---|---|---|
| Model | Rated Voltage | Frequency | Phase | Pole | Current | Power | Speed | Max. Air Flow | | | Max. Pressure | | | Weight |
| | V | Hz | Ø | P | A | Watt/HP | R.P.M. | CMM | m3/hour | CFM | mmAq | inchAq | Pa | KG |
| CY076M | 110/220 | 50 | 1 | 2 | 0.65 / 0.30 | 45 w | 2860 | 3.2 | 192 | 113 | 13 | 0.51 | 127 | 3 |
| | | 60 | | | 0.50 / 0.30 | | 3400 | 3.6 | 216 | 127 | 19 | 0.75 | 186 | |


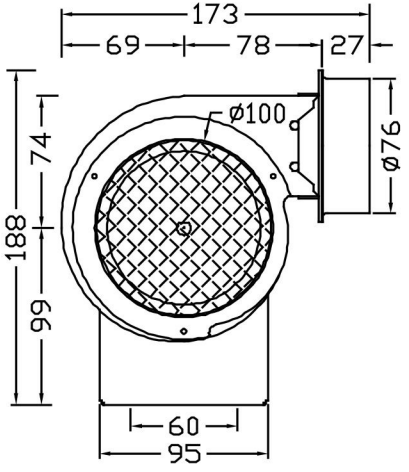


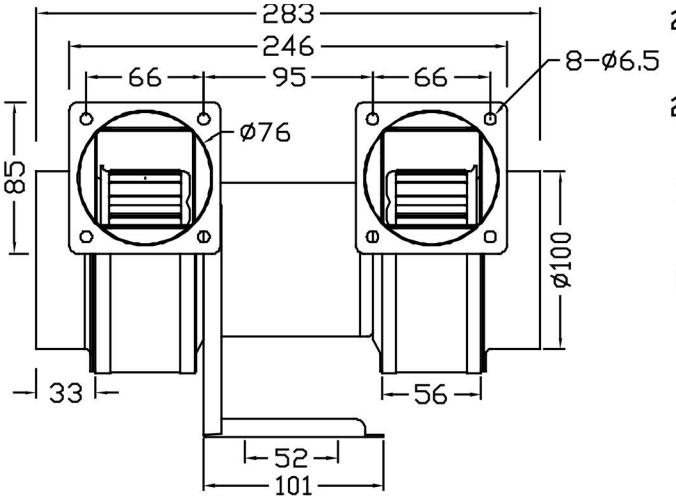


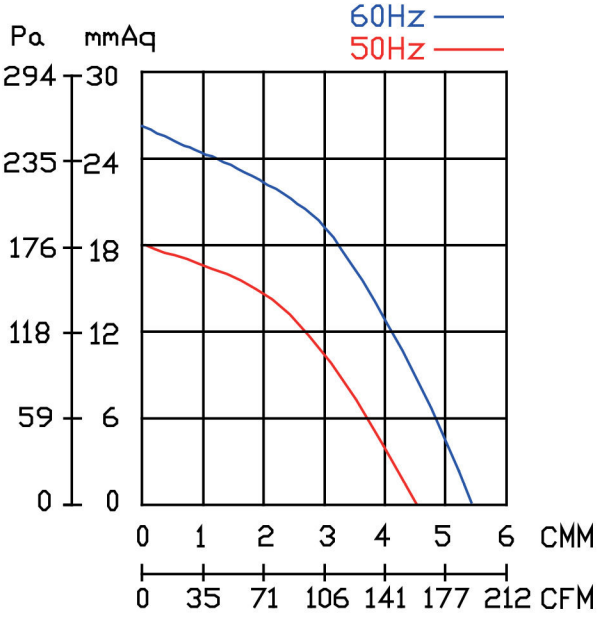


| 型號 | 電壓 | 頻率 | 相數 | 極數 | 電流 | 馬力 | 轉速 | 最大風量 | | | 最大靜壓 | | | 重量 |
|---|---|---|---|---|---|---|---|---|---|---|---|---|---|---|
| Model | Rated Voltage | Frequency | Phase | Pole | Current | Power | Speed | Max. Air Flow | | | Max. Pressure | | | Weight |
| | V | Hz | Ø | P | A | Watt/HP | R.P.M. | CMM | m3/hour | CFM | mmAq | inchAq | Pa | KG |
| CY100M | 110/220 | 50 | 1 | 2 | 0.72 / 0.38 | 50 w | 2840 | 4.4 | 264 | 155 | 18 | 0.71 | 177 | 3.3 |
| | | 60 | | | 0.72 / 0.38 | | 3250 | 5.4 | 324 | 191 | 26 | 1.02 | 255 | |

4"

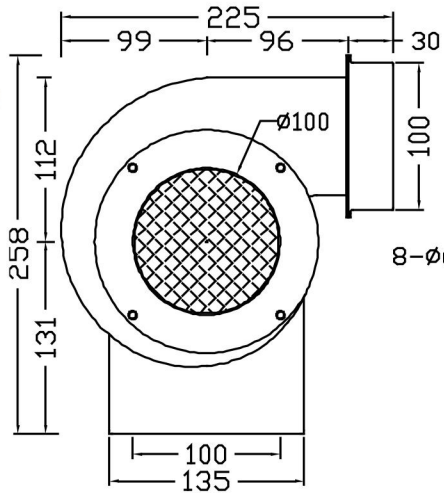


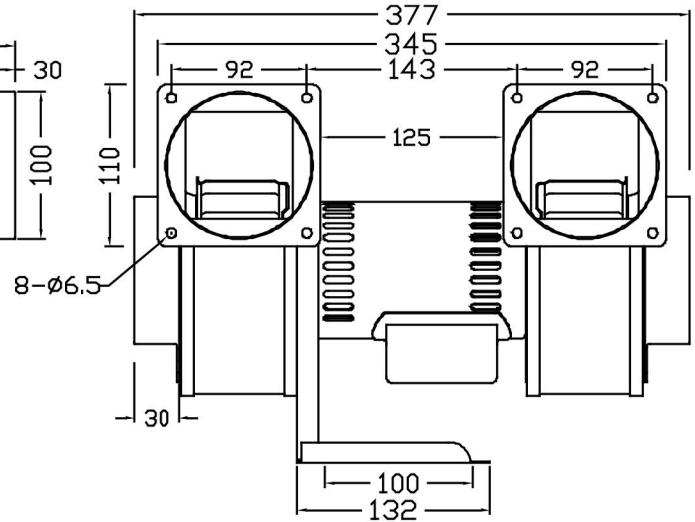


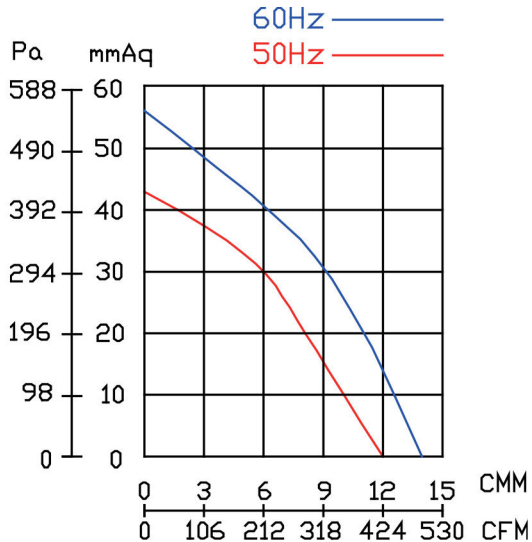


| 型號 | 電壓 | 頻率 | 相數 | 極數 | 電流 | 馬力 | 轉速 | 最大風量 | | | 最大靜壓 | | | 重量 |
|---|---|---|---|---|---|---|---|---|---|---|---|---|---|---|
| Model | Rated Voltage | Frequency | Phase | Pole | Current | Power | Speed | Max. Air Flow | | | Max. Pressure | | | Weight |
| | V | Hz | Ø | P | A | Watt/HP | R.P.M. | CMM | m3/hour | CFM | mmAq | inchAq | Pa | KG |
| CY120M | 110/220 | 50 | 1 | 2 | 2.5 / 1.3 | 200 w | 2900 | 12 | 720 | 424 | 43 | 1.69 | 422 | 6.7 |
| | | 60 | | | 2.7 / 1.5 | | 3400 | 14 | 840 | 494 | 56 | 2.20 | 549 | |
| | 220/380 | 50 | 3 | | 0.9 / 0.5 | | 2900 | 12 | 720 | 424 | 43 | 1.69 | 422 | |
| | | 60 | | | 0.9 / 0.5 | | 3400 | 14 | 840 | 494 | 56 | 2.20 | 549 | |

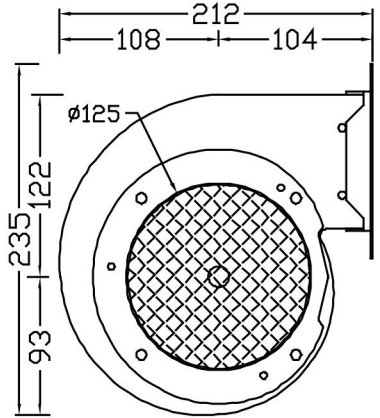


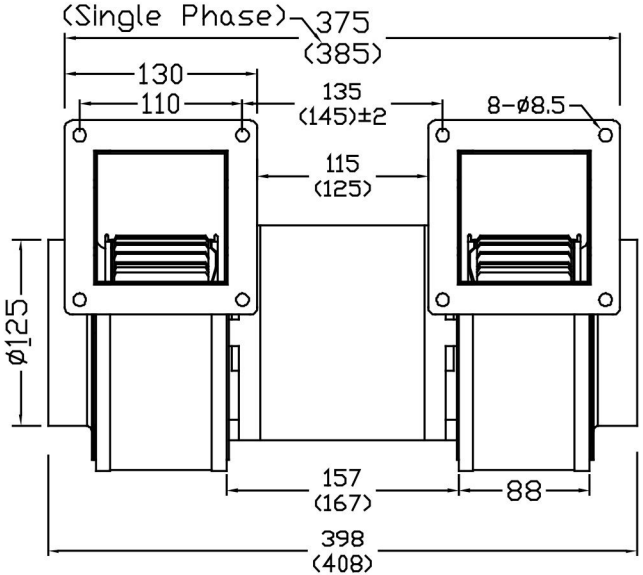


（括弧內為" 單相" 風車尺寸）

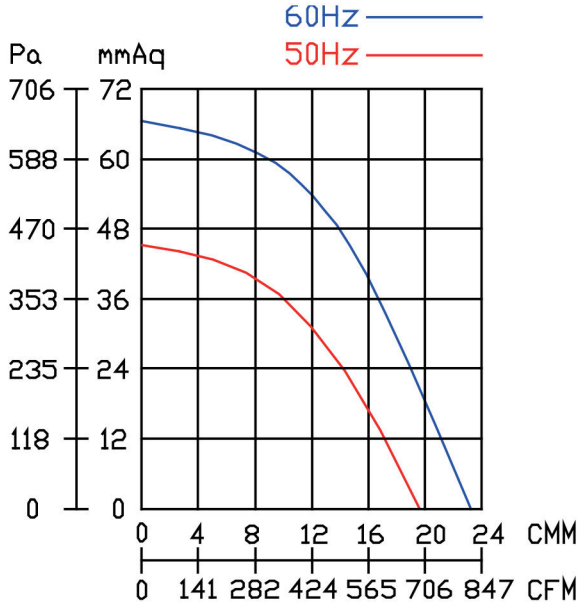


| 型號 | 電壓 | 頻率 | 相數 | 極數 | 電流 | 馬力 | 轉速 | 最大風量 | | | 最大靜壓 | | | 重量 |
|---|---|---|---|---|---|---|---|---|---|---|---|---|---|---|
| Model | Rated Voltage | Frequency | Phase | Pole | Current | Power | Speed | Max. Air Flow | | | Max. Pressure | | | Weight |
| | V | Hz | Ø | P | A | Watt/HP | R.P.M. | CMM | m3/hour | CFM | mmAq | inchAq | Pa | KG |
| CY125M | 110/220 | 50 | 1 | 2 | 4 / 2 | 1/2 HP | 2930 | 19 | 1140 | 671 | 46 | 1.81 | 451 | 12.6 |
| | | 60 | | | 5.0 / 2.5 | | 3470 | 23.2 | 1392 | 819 | 66.5 | 2.62 | 652 | |
| | 220/380 | 50 | 3 | | 2 / 1 | | 2930 | 19 | 1140 | 671 | 46 | 1.81 | 451 | 11.6 |
| | | 60 | | | 2 / 1 | | 3470 | 23.2 | 1392 | 819 | 66.5 | 2.62 | 652 | |

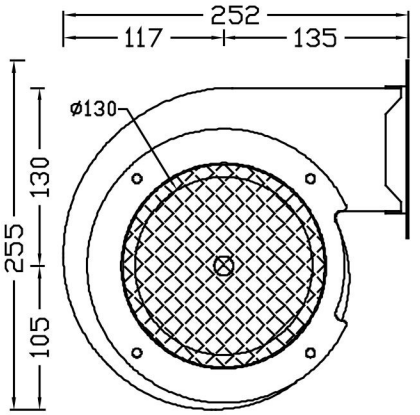


〈括弧內為" 單相" 風車尺寸〉

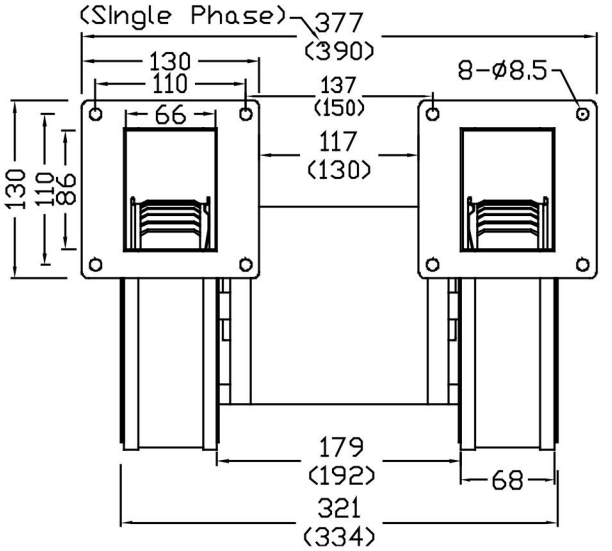


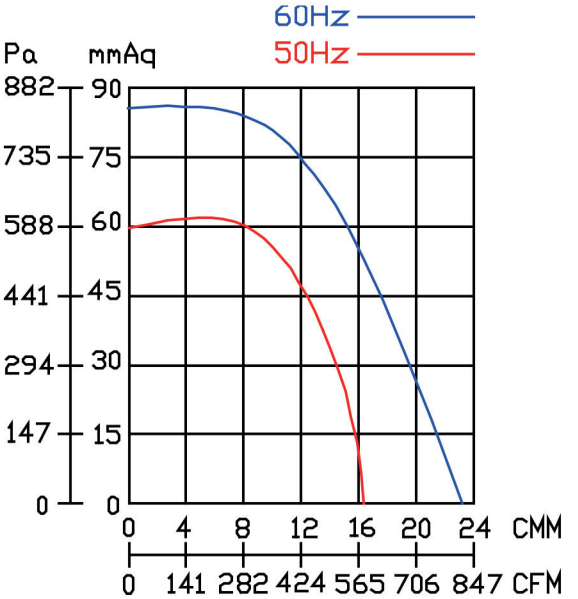


| 型號 | 電壓 | 頻率 | 相數 | 極數 | 電流 | 馬力 | 轉速 | 最大風量 | | | 最大靜壓 | | | 重量 |
|---|---|---|---|---|---|---|---|---|---|---|---|---|---|---|
| Model | Rated Voltage | Frequency | Phase | Pole | Current | Power | Speed | Max. Air Flow | | | Max. Pressure | | | Weight |
| | V | Hz | Ø | P | A | Watt/HP | R.P.M. | CMM | m3/hour | CFM | mmAq | inchAq | Pa | KG |
| CY150M | 110/220 | 50 | 1 | 2 | 5.0 / 2.5 | 3/4 HP | 2900 | 17.6 | 1056 | 621 | 60 | 2.36 | 588 | 13 |
| | | 60 | | | 7.6 / 3.8 | | 3450 | 23 | 1380 | 812 | 85 | 3.35 | 834 | |
| | 220/380 | 50 | 3 | | 2.5 / 1.5 | | 2900 | 17.6 | 1056 | 621 | 60 | 2.36 | 588 | |
| | | 60 | | | 2.6 / 1.5 | | 3450 | 23 | 1380 | 812 | 85 | 3.35 | 834 | |

6"

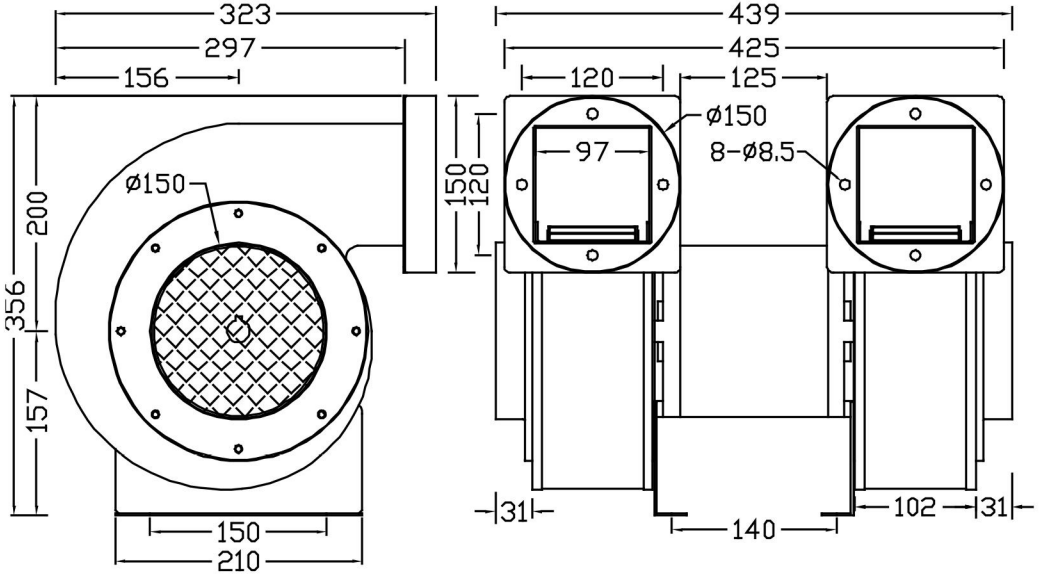


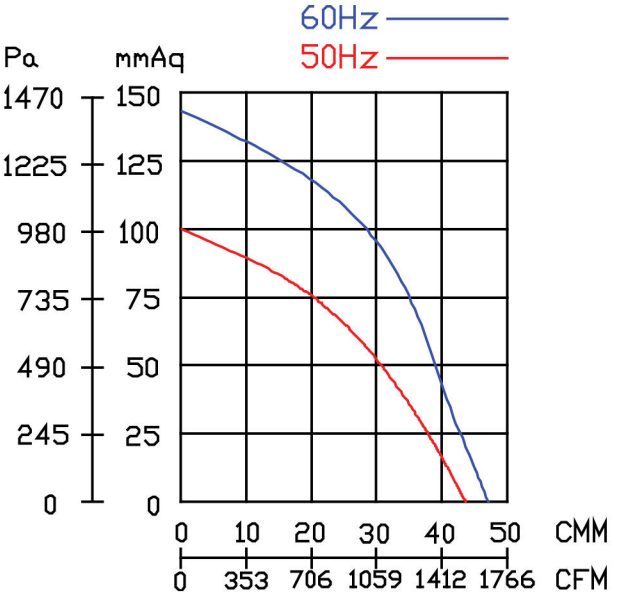


| 型號 | 電壓 | 頻率 | 相數 | 極數 | 電流 | 馬力 | 轉速 | 最大風量 | | | 最大靜壓 | | | 重量 |
|---|---|---|---|---|---|---|---|---|---|---|---|---|---|---|
| Model | Rated Voltage | Frequency | Phase | Pole | Current | Power | Speed | Max. Air Flow | | | Max. Pressure | | | Weight |
| | V | Hz | Ø | P | A | Watt/HP | R.P.M. | CMM | m3/hour | CFM | mmAq | inchAq | Pa | KG |
| CY180M | 220/380 | 50 | 3 | 2 | 4.4 / 2.5 | 1.5 HP | 2900 | 43 | 2580 | 1518 | 100 | 3.94 | 981 | 19 |
| | | 60 | | | 6.0 / 3.5 | | 3300 | 48.7 | 2922 | 1719 | 143 | 5.63 | 1402 | |

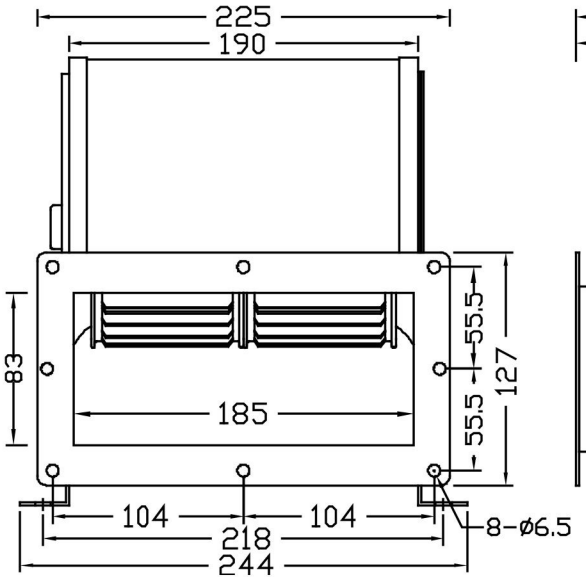


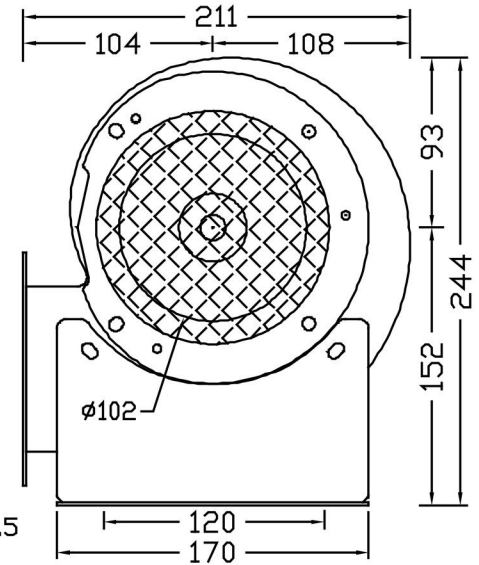


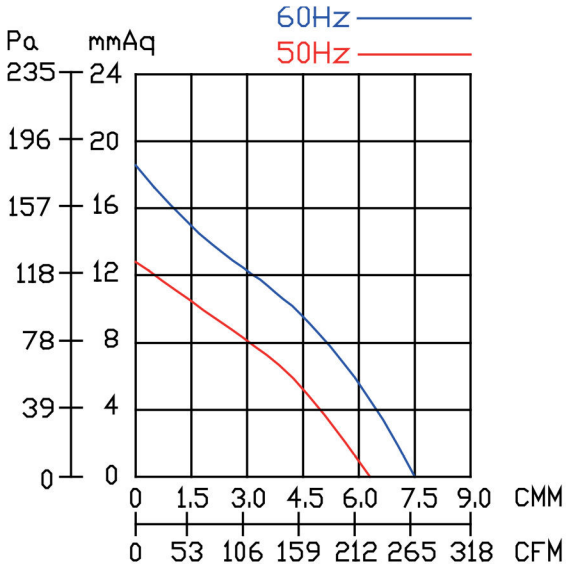


| 型號 | 電壓 | 頻率 | 相數 | 極數 | 電流 | 馬力 | 轉速 | 最大風量 | | | 最大靜壓 | | | 重量 |
|---|---|---|---|---|---|---|---|---|---|---|---|---|---|---|
| Model | Rated Voltage | Frequency | Phase | Pole | Current | Power | Speed | Max. Air Flow | | | Max. Pressure | | | Weight |
| | V | Hz | Ø | P | A | Watt/HP | R.P.M. | CMM | m3/hour | CFM | mmAq | inchAq | Pa | KG |
| CY125DM | 110/220 | 50 | 1 | 4 | 0.8 / 0.4 | 70 w | 1330 | 6.3 | 378 | 222 | 12.8 | 0.50 | 126 | 4.7 |
| | | 60 | | | 0.7 / 0.4 | | 1600 | 7.5 | 450 | 265 | 18.5 | 0.73 | 181 | |

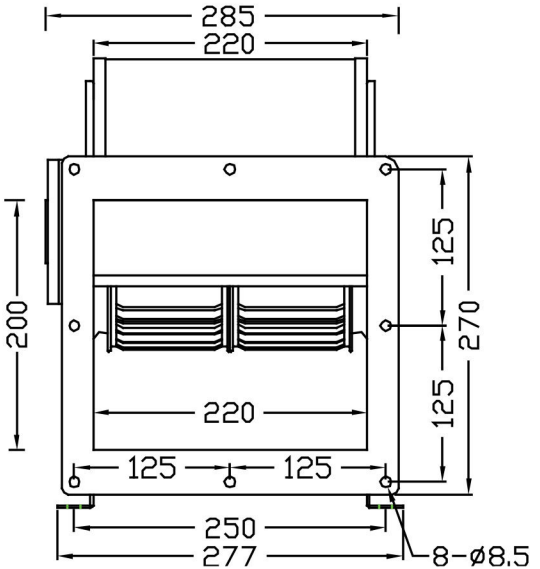


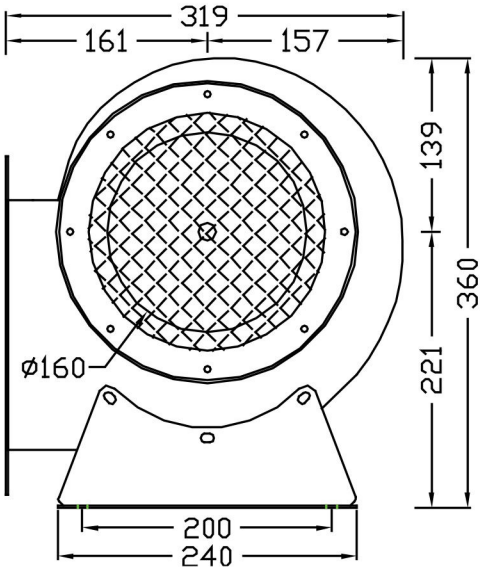


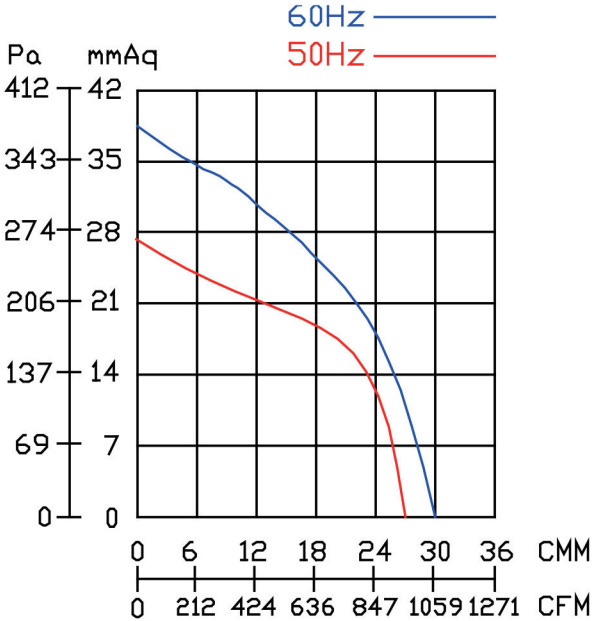


| 型號 Model | 電壓 Rated Voltage V | 頻率 Frequency Hz | 相數 Phase Ø | 極數 Pole P | 電流 Current A | 馬力 Power Watt/HP | 轉速 Speed R.P.M. | 最大風量 Max. Air Flow CMM | m3/hour | CFM | 最大靜壓 Max. Pressure mmAq | inchAq | Pa | 重量 Weight KG |
|---|---|---|---|---|---|---|---|---|---|---|---|---|---|---|
| CY190DM | 110/220 | 50 | 1 | 4 | 4.0 / 2.0 | 420 w | 1400 | 27.5 | 1650 | 971 | 27 | 1.06 | 265 | 10.6 |
| | | 60 | | | 5.0 / 2.5 | | 1600 | 30 | 1800 | 1059 | 38 | 1.50 | 373 | |
| | 220/380 | 50 | 3 | 4 | 1.3 / 0.7 | | 1400 | 27.5 | 1650 | 971 | 27 | 1.06 | 265 | |
| | | 60 | | | 1.4 / 0.8 | | 1600 | 30 | 1800 | 1059 | 38 | 1.50 | 373 | |

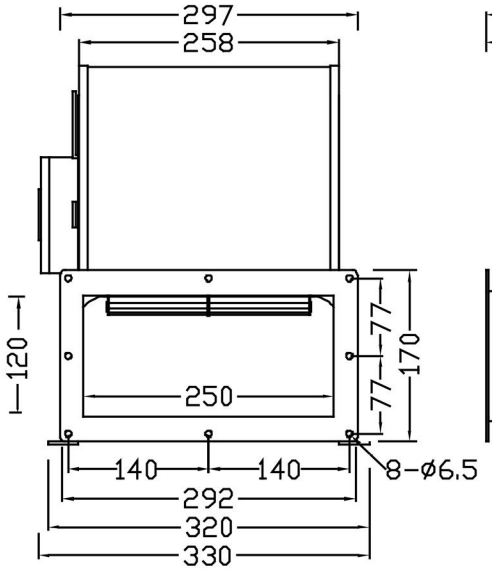


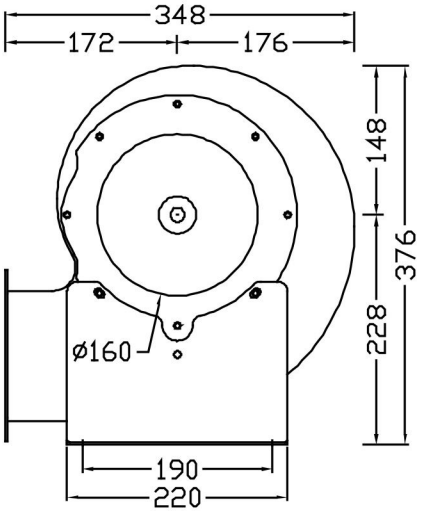


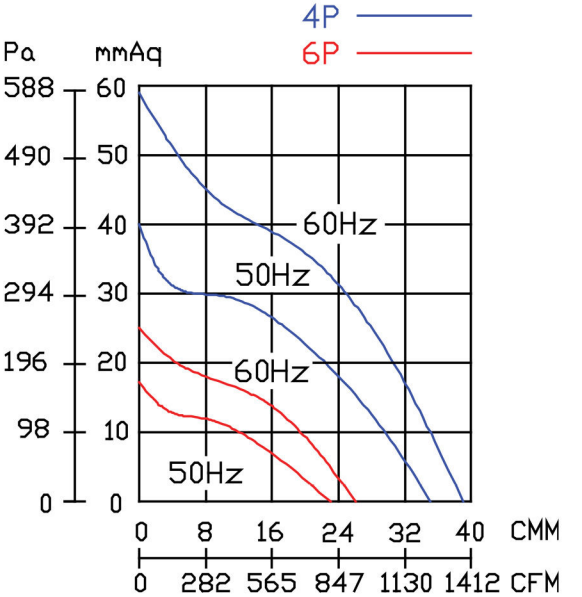


| 型號 Model | 電壓 Rated Voltage V | 頻率 Frequency Hz | 相數 Phase Ø | 極數 Pole P | 電流 Current A | 馬力 Power Watt/HP | 轉速 Speed R.P.M. | 最大風量 Max. Air Flow CMM | m3/hour | CFM | 最大靜壓 Max. Pressure mmAq | inchAq | Pa | 重量 Weight KG |
|---|---|---|---|---|---|---|---|---|---|---|---|---|---|---|
| CY200DM | 110/220 | 50 | 1 | 4 | 5.2 / 2.6 | 400 w | 1360 | 35 | 2100 | 1236 | 40 | 1.57 | 392 | 12.4 |
| | | 60 | | | 6.6 / 3.6 | | 1450 | 39 | 2340 | 1377 | 59 | 2.32 | 579 | |
| | | 50 | | 6 | 1.8 / 0.9 | 110 w | 900 | 23 | 1380 | 812 | 17 | 0.67 | 167 | |
| | | 60 | | | 2.0 / 1.0 | | 980 | 26 | 1560 | 918 | 25 | 0.98 | 245 | |

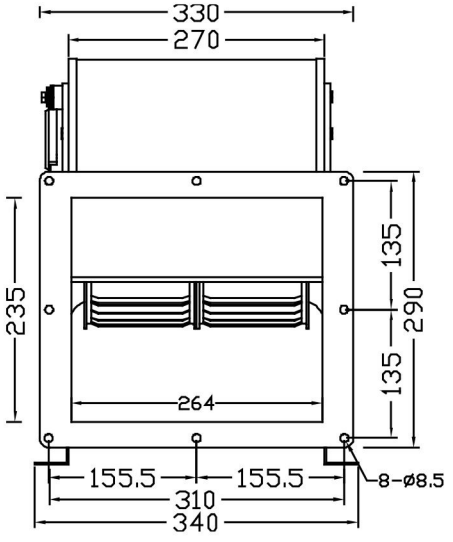


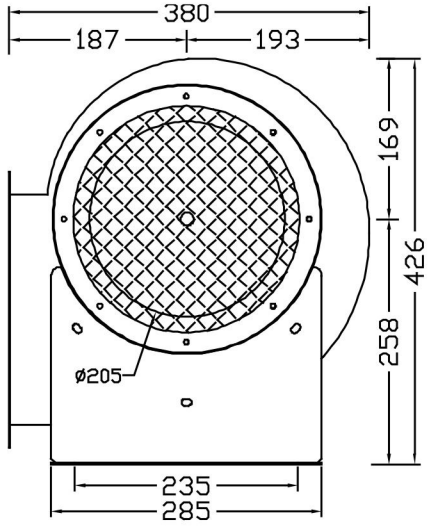


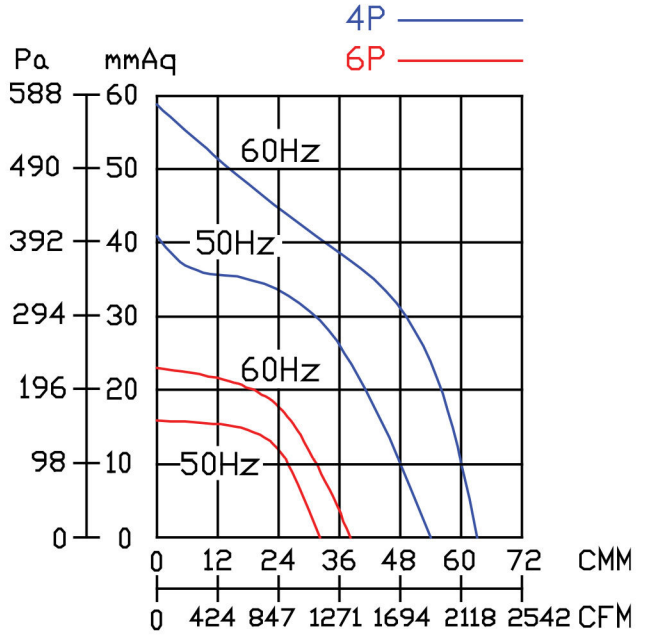


| 型號 | 電壓 | 頻率 | 相數 | 極數 | 電流 | 馬力 | 轉速 | 最大風量 | | | 最大靜壓 | | | 重量 |
|---|---|---|---|---|---|---|---|---|---|---|---|---|---|---|
| Model | Rated Voltage | Frequency | Phase | Pole | Current | Power | Speed | Max. Air Flow | | | Max. Pressure | | | Weight |
| | V | Hz | Ø | P | A | Watt/HP | R.P.M. | CMM | m3/hour | CFM | mmAq | inchAq | Pa | KG |
| CY230DM | 220/380 | 50 | 3 | 4 | 3 / 1.7 | 550 w | 1400 | 54 | 3240 | 1906 | 41 | 1.61 | 402 | 15 |
| | | 60 | | | 4 / 2.3 | | 1600 | 61 | 3660 | 2153 | 58 | 2.28 | 569 | |
| | 110/220 | 50 | 1 | 6 | 3.6 / 1.4 | 400 w | 900 | 32 | 1920 | 1130 | 16 | 0.63 | 157 | 14.2 |
| | | 60 | | | 4.0 / 2.0 | | 1100 | 38 | 2280 | 1341 | 23 | 0.91 | 226 | |

可變換3速/3 Speed motor

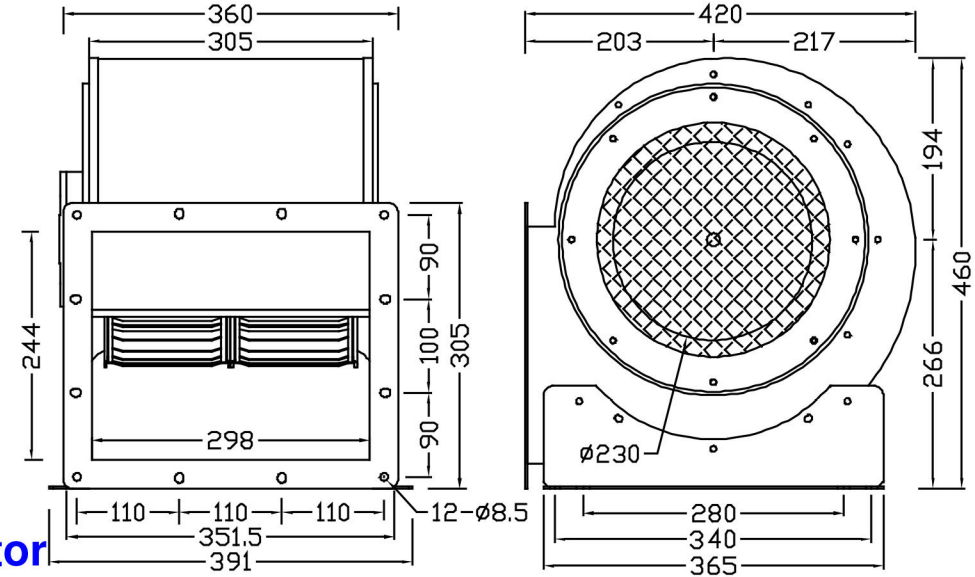


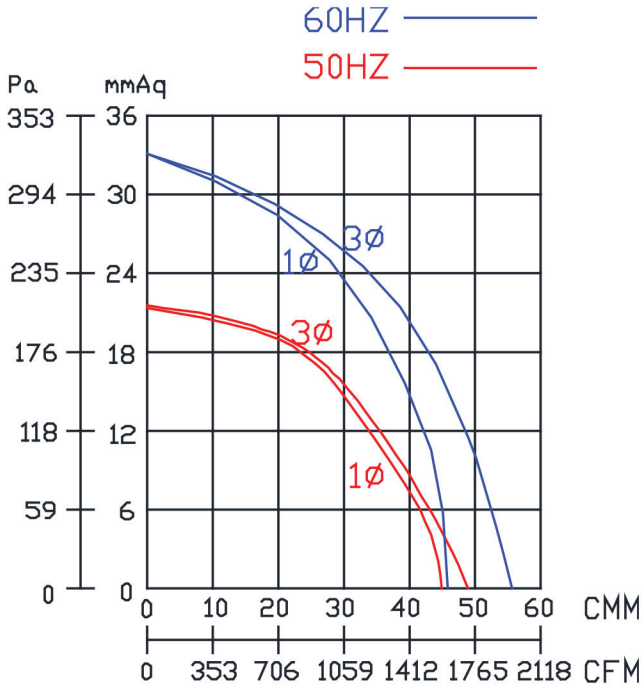


| 型號 | 電壓 | 頻率 | 相數 | 極數 | 電流 | 馬力 | 轉速 | 最大風量 | | | 最大靜壓 | | | 重量 |
|---|---|---|---|---|---|---|---|---|---|---|---|---|---|---|
| Model | Rated Voltage | Frequency | Phase | Pole | Current | Power | Speed | Max. Air Flow | | | Max. Pressure | | | Weight |
| | V | Hz | Ø | P | A | Watt/HP | R.P.M. | CMM | m3/hour | CFM | mmAq | inchAq | Pa | KG |
| CY270DM | 110/220 | 50 | 1 | 6 | 6.1 / 3.0 | 3/4 HP | 880 | 45 | 2700 | 1589 | 22 | 0.87 | 216 | 19.7 |
| | | 60 | | | 6.6 / 3.6 | | 910 | 47 | 2820 | 1659 | 33 | 1.30 | 324 | |
| | 220/380 | 50 | 3 | | 3.2 / 1.8 | | 950 | 48.5 | 2910 | 1712 | 22 | 0.87 | 216 | |
| | | 60 | | | 3 / 1.6 | | 1100 | 56.5 | 3390 | 1994 | 33 | 1.30 | 324 | |

可變換3速/3 Speed motor

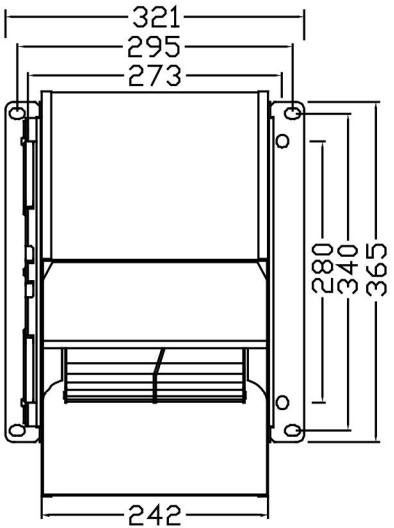


上視圖 (Top View)

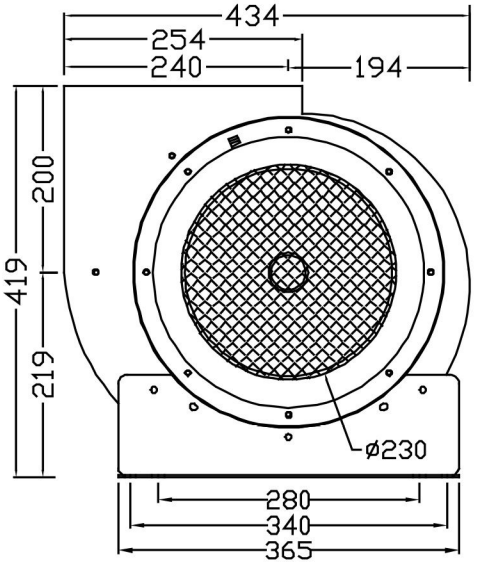


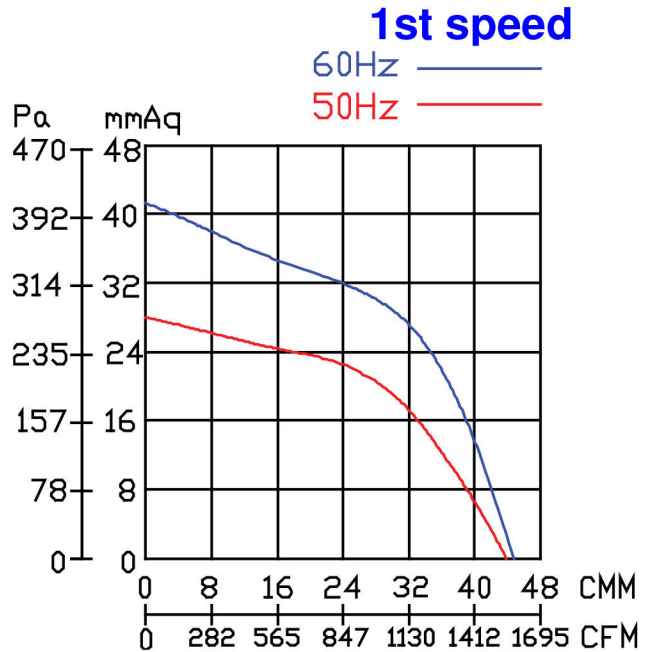


| 型號 | 電壓 | 頻率 | 相數 | 極數 | 電流 | 馬力 | 轉速 | 最大風量 | | | 最大靜壓 | | | 重量 |
|---|---|---|---|---|---|---|---|---|---|---|---|---|---|---|
| Model | Rated Voltage | Frequency | Phase | Pole | Current | Power | Speed | Max. Air Flow | | | Max. Pressure | | | Weight |
| | V | Hz | Ø | P | A | Watt/HP | R.P.M. | CMM | m3/hour | CFM | mmAq | inchAq | Pa | KG |
| CY275DM | 110/220 | 50 | 1 | 6 | 6 / 2.6 | 1/2 HP | 860 | 44 | 2640 | 1553 | 30 | 1.18 | 294 | 17 |
| | | 60 | | | 7 / 3.2 | | 880 | 44.5 | 2670 | 1571 | 43 | 1.69 | 422 | |

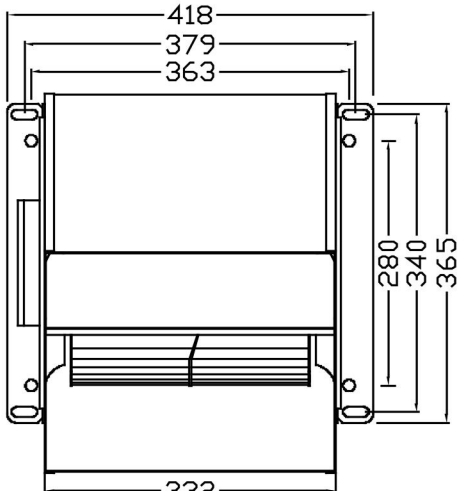


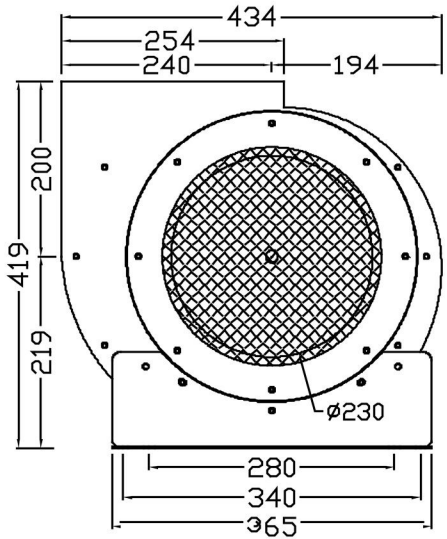


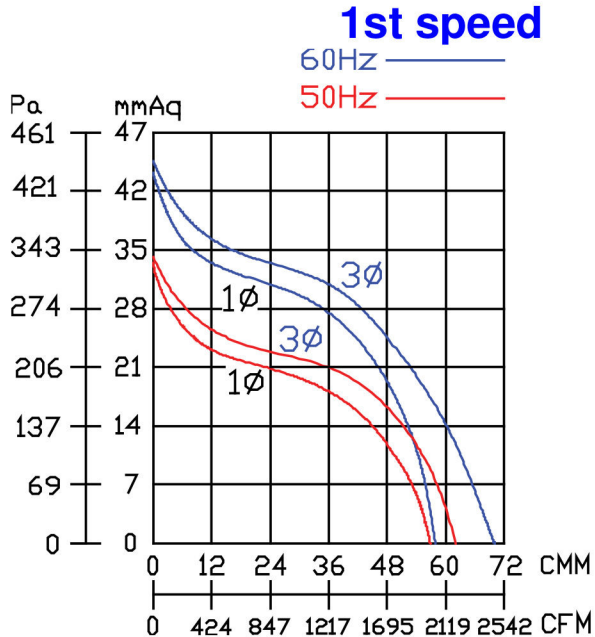


## 可變換3速/3 Speed motor

上視圖 (Top View)

| 型號 Model | 電壓 Rated Voltage V | 頻率 Frequency Hz | 相數 Phase Ø | 極數 Pole P | 電流 Current A | 馬力 Power Watt/HP | 轉速 Speed R.P.M. | 最大風量 Max. Air Flow CMM | m3/hour | CFM | 最大靜壓 Max. Pressure mmAq | inchAq | Pa | 重量 Weight KG |
|---|---|---|---|---|---|---|---|---|---|---|---|---|---|---|
| CY280DM | 110/220 | 50 | 1 | 6 | 6.5 / 3.0 | 3/4 HP | 880 | 57.8 | 3468 | 2040 | 35 | 1.38 | 343 | 20 |
| | | 60 | | | 8 / 4 | | 885 | 58 | 3480 | 2047 | 45 | 1.77 | 441 | |
| | 220/380 | 50 | 3 | | 3.7 / 2 | | 940 | 62 | 3720 | 2189 | 35 | 1.38 | 343 | 18.5 |
| | | 60 | | | 4 / 2.3 | | 1050 | 69 | 4140 | 2436 | 45 | 1.77 | 441 | |

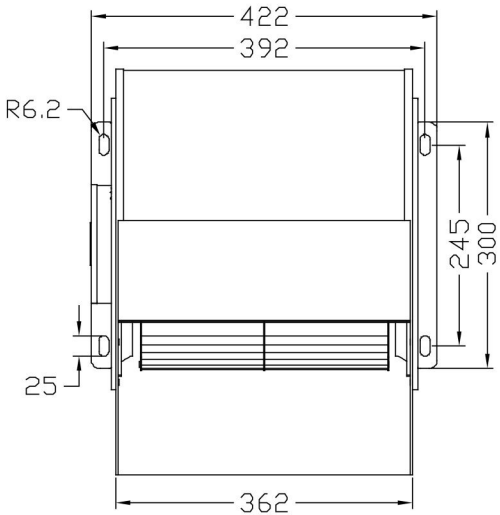


上視圖（Top View）

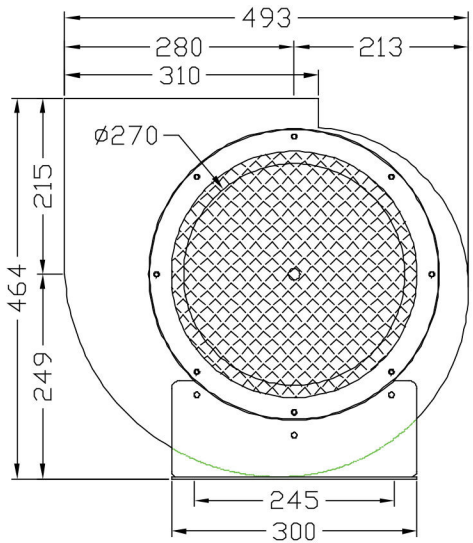


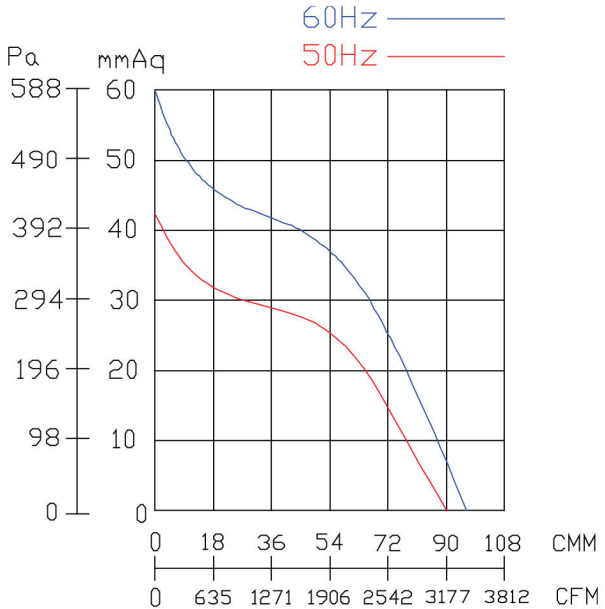


| 型號 | 電壓 | 頻率 | 相數 | 極數 | 電流 | 馬力 | 轉速 | 最大風量 | | | 最大靜壓 | | | 重量 |
|---|---|---|---|---|---|---|---|---|---|---|---|---|---|---|
| Model | Rated Voltage | Frequency | Phase | Pole | Current | Power | Speed | Max. Air Flow | | | Max. Pressure | | | Weight |
| | V | Hz | Ø | P | A | Watt/HP | R.P.M. | CMM | m3/hour | CFM | mmAq | inchAq | Pa | KG |
| CY310DM | 220/380 | 50 | 3 | 6 | 4 / 2.4 | 700 W | 900 | 90 | 5400 | 3177 | 42 | 1.65 | 412 | 26.7 |
| | | 60 | | | 5.6 / 3.1 | | 970 | 96 | 5760 | 3389 | 60 | 2.36 | 588 | |

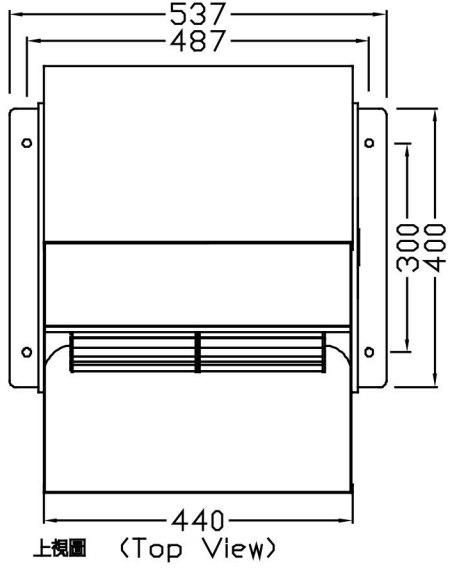


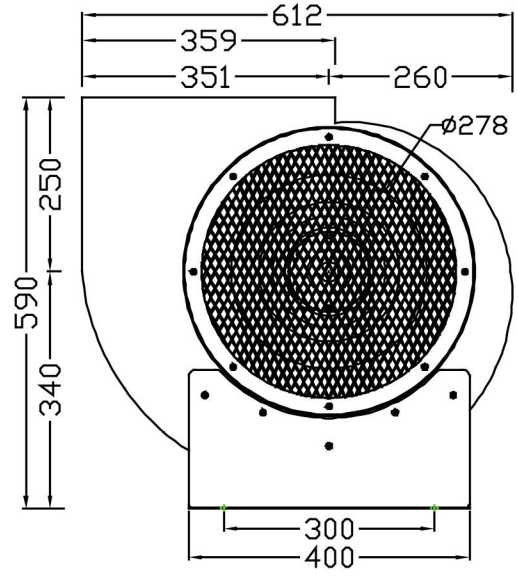


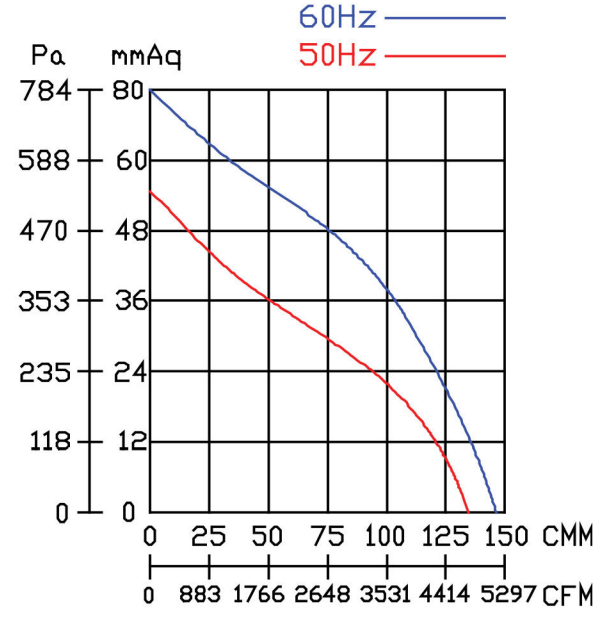


| 型號 | 電壓 | 頻率 | 相數 | 極數 | 電流 | 馬力 | 轉速 | 最大風量 | | | 最大靜壓 | | | 重量 |
|---|---|---|---|---|---|---|---|---|---|---|---|---|---|---|
| Model | Rated Voltage | Frequency | Phase | Pole | Current | Power | Speed | Max. Air Flow | | | Max. Pressure | | | Weight |
| | V | Hz | Ø | P | A | Watt/HP | R.P.M. | CMM | m3/hour | CFM | mmAq | inchAq | Pa | KG |
| CY350DM | 220/380 | 50 | 3 | 6 | 8.3 / 4.8 | 2 HP | 920 | 133 | 7980 | 4695 | 56 | 2.20 | 549 | 45 |
| | | 60 | | | 10.5 / 6.2 | | 1000 | 145 | 8700 | 5119 | 80 | 3.15 | 785 | |

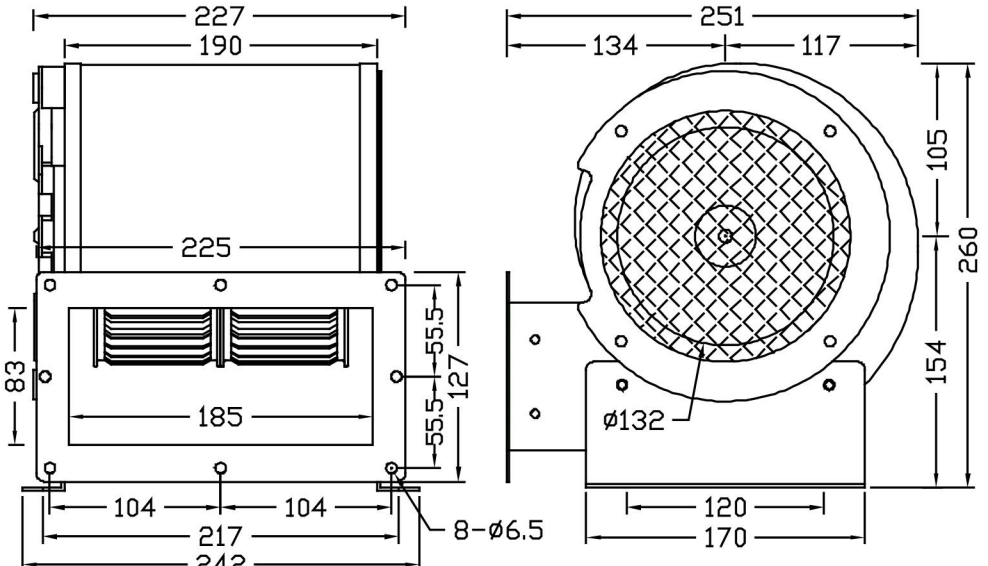


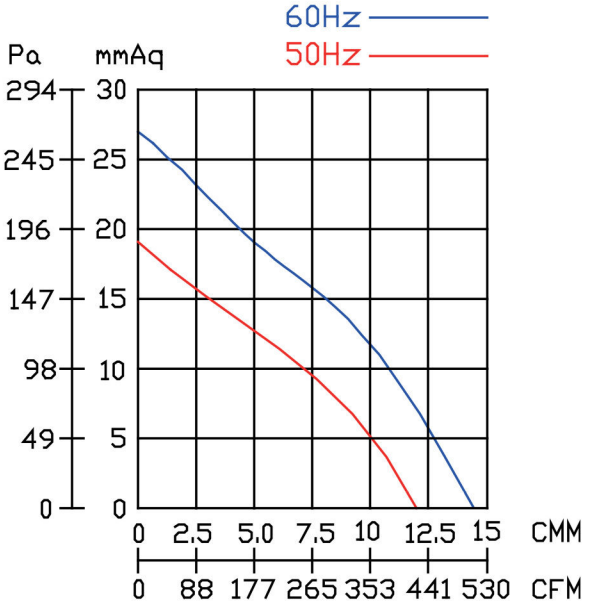


| 型號 | 電壓 | 頻率 | 相數 | 極數 | 電流 | 馬力 | 轉速 | 最大風量 | | | 最大靜壓 | | | 重量 |
|---|---|---|---|---|---|---|---|---|---|---|---|---|---|---|
| Model | Rated Voltage | Frequency | Phase | Pole | Current | Power | Speed | Max. Air Flow | | | Max. Pressure | | | Weight |
| | V | Hz | Ø | P | A | Watt/HP | R.P.M. | CMM | m3/hour | CFM | mmAq | inchAq | Pa | KG |
| CY150DM | 110/220 | 50 | 1 | 4 | 2 / 1 | 110 w | 1400 | 12 | 720 | 424 | 19 | 0.75 | 186 | 5.5 |
| | | 60 | | | 2 / 1 | | 1600 | 14.4 | 864 | 508 | 27 | 1.06 | 265 | |